MUSE

M-1820 DJ

FR **Manuel de l'utilisateur**
GB **User Manual**
PT **Manual do Utilizador**
DE **Benutzerhandbuch**
ES **Manual de instrucciones**
IT **Manuale di istruzioni**
NL **Handleiding**

LOCATION OF CONTROLS

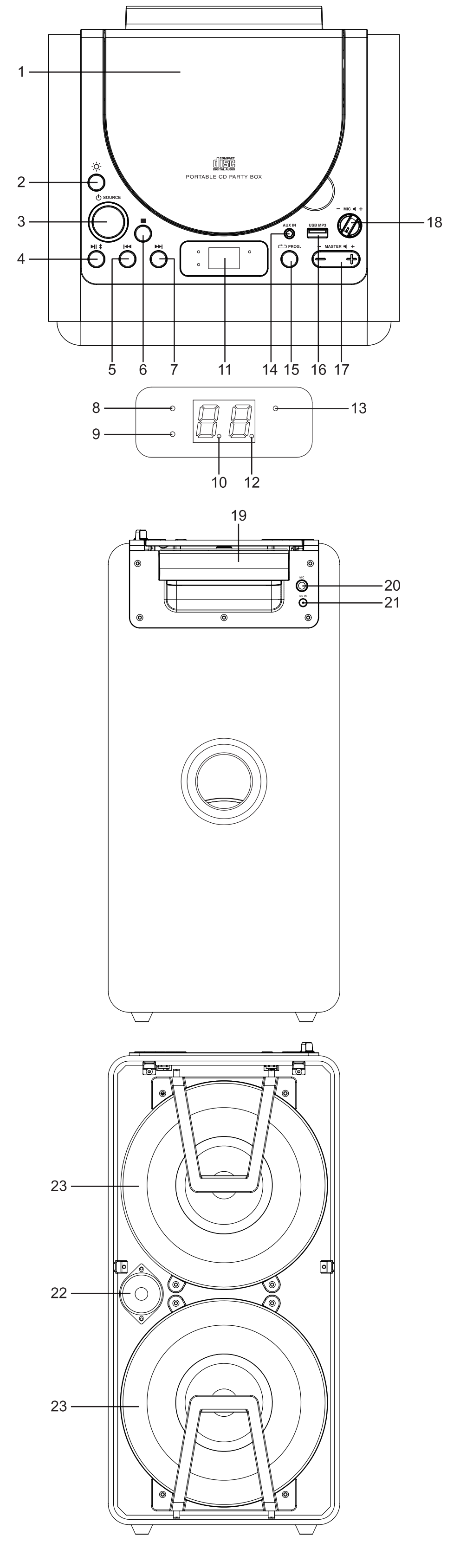

FR **Lire attentivement les instructions avant de faire fonctionner l'appareil.**
GB **Please read the instruction carefully before operating the unit.**
PT **Leia este manual com atenção antes de qualquer utilização.**
DE **Bitte lesen sie dieses handbuch vor dem gebrauch des gerätes sorgfältig durch.**
ES **Antes de utilizar este aparato, lea atentamente las siguientes instrucciones.**
IT **Leggere attentamente questo manuale prima di utilizzare l'apparecchio.**
NL **Lees deze handleiding aandachtig voor u het toestel gebruikt.**

FR HAUT-PARLEUR PARTY BOX BLUETOOTH AVEC CD ET BATTERIE

EMPLACEMENT ET DESCRIPTION DES COMMANDES

1. Compartiment disque
2. ☼: Bouton de contrôle de l'éclairage
3. ⏻ : Veille/ Marche
   SOURCE: Pour sélection du mode de fonctionnement: Bluetooth, CD, USB, AUX.
4. ▶‖ : Lecture/ Pause
   ᛒ : Couplage Bluetooth/ Déconnexion Bluetooth
5. |◀◀ : Saut/ recherche rapide arrière
6. ■ : Stop
7. ▶▶| : Saut/ recherche rapide avant
8. ᛒ Indicateur Bluetooth
9. Indicateur de Chargeur
10. ⟲ Indicateur de répétition
11. Affichage LED
12. ▶‖ Indicateur Lecture/ Pause
13. **PROG.** Indicateur de programme
14. Entrée auxiliaire (3,5MM)
15. ⟲ Bouton de répétition
    PROG.: Bouton de programme Couplage stéréo
16. Port USB pour la lecture MP3
17. – MASTER + : Réglage du volume
18. – MIC + : Molette de réglage du MIC volume
19. Poignée
20. Entrée **MIC**
21. Entrée alimentation 9V ⎓ 1A
22. Tweeter
23. Haut-parleurs

ALIMENTATION

Utilisation de l'adaptateur secteur
L'adaptateur secteur fonctionne sur une alimentation AC comprise entre 100V ∿ et 240V ∿ . L'adaptateur secteur fourni ne peut en aucun cas être utilisé sur un autre type d'alimentation.

Avertissements
- L'adaptateur secteur fourni est exclusivement destiné à être utilisé avec cet appareil. Ne l'utilisez donc pas avec d'autres appareils.
- Afin d'éviter d'abîmer l'appareil, éteignez-le avant de débrancher l'adaptateur secteur de l'appareil.
- En cas de non-utilisation prolongée, débranchez l'adaptateur secteur de la prise murale.
- Veillez à ce que la prise secteur se trouve à proximité et soit facilement accessible. En cas de disfonctionnement, débranchez immédiatement la fiche d'alimentation de la prise secteur.
- L'adaptateur secteur permet de débrancher l'appareil. Il doit rester facilement accessible durant l'utilisation. Pour couper complètement l'alimentation de l'appareil, débranchez l'adaptateur de la prise secteur.
- N'utilisez pas l'adaptateur secteur s'il est abîmé. Placez les câbles de manière sûre et veillez à ce qu'ils ne soient ni coincés, ni pincés. Si le câble d'alimentation est abîmé, contactez un technicien qualifié.

Utilisation de la batterie intégrée
Cet appareil est équipé d'une batterie au lithium-ion rechargeable intégrée Chargez la batterie intégrée avant la première utilisation. L'indicateur de charge s'allume en rouge et s'éteint après une charge complète.
Avertissements:
- Rechargez la batterie intégrée lorsque vous avez l'intention de l'utiliser juste après.
- Lors de l'utilisation de la batterie intégrée, la température ambiante doit être comprise entre 5°C et 35°C.
- Afin d'allonger la durée de vie de la batterie intégrée, veuillez la recharger à une température d'intérieur.
- La batterie intégrée de cet appareil peut présenter un risque d'incendie ou de brûlure chimique en cas d'utilisation incorrecte. Ne démontez pas la batterie, ne la chauffez pas à plus de 100°C et ne la jetez pas au feu.
- N'exposez pas la batterie à une chaleur excessive, comme les rayons du soleil, le feu ou d'autres sources de chaleur similaires.
- Lorsque vous vous débarrassez de la batterie, veillez au respect de l'environnement et conformez-vous à la législation en vigueur.
- Lorsque le niveau de la batterie intégrée est faible, L'écran affichera " Lb ".

REMARQUE:
Dans un soucis d'économie d'énergie, à la fin de la lecture ou bien encore si le volume d'écoute est réglé à un niveau très bas et qu'aucune opération n'est effectuée sur l'appareil pendant une période de 30 minutes celui-ci se mettra automatiquement en mode veille.

MISE EN MARCHE ET ARRET DE L'APPAREIL

Appuyez longuement sur la touche ⏻ pour mettre l'appareil en marche/ éteindre l'unité.

CHOIX DE LA FONCTION

La fonction (BLUETOOTH/ AUX/ CD/ USB) peut être choisie en appuyant plusieurs fois sur la touche **SOURCE**.

FONCTION BLUETOOTH

Le mot *Bluetooth*® ainsi que les marques et logo sont des marques commerciales déposées détenues par Bluetooth SIG, Inc. et l'utilisation de ces marques par New One S.A.S se fait dans le cadre d'une autorisation. Les autres marques et noms commerciaux sont les propriétés de leurs titulaires respectifs.

Coupler un appareil Bluetooth
1. Lorsque l'unité est allumée, appuyez sur la touche **SOURCE** à plusieurs reprises pour choisir le mode Bluetooth. L'écran affichera " bt ". Le témoin clignotera indiquant qu'il est en mode d'appairage.
2. Sur l'appareil Bluetooth, activez le Bluetooth et sélectionnez « M-1820DJ» dans la liste des appareils. (consultez le manuel d'instruction de l'appareil pour les détails de connexion). Si l'appareil Bluetooth vous demande un mot de passe, utilisez '0000'. Certains appareils Bluetooth vous demanderont d'accepter la connexion. Si l'appareil est correctement appairé, le ᛒ s'affichera et vous entendrez une indication vocale.

Astuce: Si vous souhaitez connecter votre enceinte Bluetooth à un autre appareil Bluetooth, vous devez déconnecter l'appareil actuellement connecté avant de pouvoir suivre les étapes ci-dessus pour établir une nouvelle connexion.
Si le couplage échoue, procédez ainsi:
Tenez la touche ᛒ appuyée jusqu'à ce que l'indicateur Bluetooth clignote rapidement pour passer en mode de couplage. Sur l'appareil Bluetooth, activer le Bluetooth et sélectionnez 'M-1820DJ' dans la liste des appareils (voir l'étape 2 plus haut)

- Sur certains appareils, comme les ordinateurs, une fois couplé, vous devrez sélectionner l'unité dans le menu Bluetooth et choisir « utiliser comme un dispositif audio (Stéréo) » ou une phrase similaire.
- Le couplage reste intact lorsque l'unité et/ou l'appareil Bluetooth sont amenées hors de la portée de liaison. Une connexion active sera rétablie lorsque votre appareil Bluetooth reviendra dans la portée.
- Lorsque vous rallumez l'unité, elle essayera automatiquement de se reconnecter avec le dernier appareil Bluetooth connecté.

Utiliser un appareil Bluetooth
1. Avec une unité couplée, (voir la section précédente), faites fonctionner votre appareil Bluetooth et il diffusera du son par le biais de l'enceinte M-1820DJ.
2. Appuyez sur la touche ▶‖ pour mettre la lecture en pause. Touchez à nouveau pour reprendre la lecture.
3. Sélectionnez la piste de votre choix avec |◀◀ / ▶▶| .
4. Réglez le volume à l'aide des touches de volume – MASTER + . Vous pouvez également régler le volume sur l'appareil avec lequel vous êtes couplé.

Par la présente, NEW ONE S.A.S déclare que l'appareil "MUSE M-1820 DJ" est conforme aux exigences essentielles et autres dispositions pertinentes de la directive 2014/53/EU. La déclaration de conformité peut être consultée sur le site www.muse-europe.com

COUPLAGE STÉRÉO
Cette fonction vous permet d'obtenir une qualité de son surround stéréo. Il vous faudra alors deux haut-parleurs Bluetooth M-1820DJ afin obtenir une séparation sans fil en deux canaux radio Bluetooth (canaux droit et gauche), par conséquent, vous devez donc acheter deux M-1820DJ.
Astuces: la distance recommandée entre le haut-parleur principale et le haut-parleur secondaire doit être inférieure à 4 mètres.

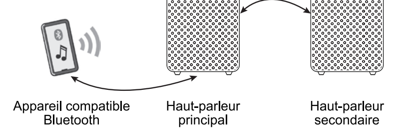

1. Allumez les deux haut-parleurs Bluetooth M-1820DJ.
2. Lorsque les deux haut-parleurs sont en mode de couplage, appuyez sur le bouton ⟲ / **PROG.** de l'un des deux haut-parleur bluetooth qui deviendra le haut parleur principal,puis il recherchera et se connectera au haut-parleur secondaire.Ils reconnaitront automatiquement les canaux gauche et droit
3. Connectez votre haut-parleur principal à un appareil compatible Bluetooth (par exemple un smartphone).
4. Jouez votre chanson et écoutez le son rendu en stéréo.
5. Appuyez sur le bouton ᛒ de l'un des deux haut-parleurs pour mettre en pause la lecture. Appuyez à nouveau pour reprendre la lecture.
6. Maintenez enfoncé le bouton ᛒ les des haut-parleurs principal pour déconnecter le couplage stéréo.

ÉCOUTE DES DISQUES

1. L'unité allumée, appuyez sur la touche **SOURCE** à plusieurs reprises pour choisir le mode CD. L'écran affichera « Cd » pendant quelques secondes.
2. Ouvrez la porte du CD, insérez un disque avec l'étiquette orientée vers le haut.
3. Puis refermez le compartiment. (remarque: si aucun disque n'est inséré, l'écran affichera « Nd »).
4. Après quelques secondes, le nombre total de pistes apparaitra sur l'écran pendant quelques secondes et la lecture commencera automatiquement. L'indicateur de ▶‖ s'allumera.

LECTURE USB

1. Connectez un appareil USB sur le port **USB MP3** de l'unité.
2. Appuyez sur la touche **SOURCE** à plusieurs reprises pour choisir le mode USB. L'écran affichera « US » pendant quelques secondes et la lecture commencera automatiquement.
3. Sélectionnez la piste de votre choix avec |◀◀ / ▶▶| .

Remarques:
- Le nombre total de fichiers MP3 sur l'appareil USB ne doit pas dépasser 999.
- L'appareil USB ne peut pas contenir plus de 99 répertoires.
- La durée de lecture prend quelques secondes ou plus en fonction de la quantité de fichiers MP3 et de dossiers USB sur l'appareil.
- N'insérez rien d'autre qu'un périphérique USB dans le port prévu à cet effet. Vous risqueriez d'abîmer l'appareil.
- Le port USB ne doit pas être directement connecté à un ordinateur: cela pourrait endommager l'appareil.
- Il existe sur le marché de nombreux modèles de clefs USB et de lecteurs MP3. Nous ne pouvons garantir une compatibilité avec tous les formats. Merci d'utiliser un autre périphérique USB si le vôtre ne fonctionne pas.

MODES DE LECTURE (CD/MP3)

Répétition de la lecture
Appuyez de manière répétée sur la touche ⟲ pour sélectionner un mode de répétition. L'indicateur de répétition s'allumera
- Répétition de la piste, l'écran affiche « r. 1 ».
- Répétition du répertoire, l'écran affiche « r. F » (MP3 seulement)
- Répétition du disque, l'écran affiche « r. A ».
Pour annuler la lecture répétée, appuyez sur la touche ⟲ à plusieurs reprises jusqu'à ce que l'écran affiche « r 0 » et l'indicateur de répétition disparaitra.

Lecture Programmée
1. En mode arrêt, appuyez sur la touche **PROG.** . L'écran affichera « P- » pendant quelques secondes, puis « 01 » (numéro de programme en mémoire) et passera à « 01 ». (« 01 » correspond à la piste de programme 01). L'indicateur de programme s'allumera.
2. Choisissez la piste de votre choix avec |◀◀ / ▶▶| , puis appuyez sur la touche **PROG.** pour confirmer.
3. Répétez les étapes ci-dessus pour programmer jusqu'à 32 pistes pour les CD et 99 pistes pour les MP3.
4. Appuyez sur ▶‖ pour lancer la lecture programmée.
5. Appuyez sur la touche ■ sur la télécommande une fois pour arrêter la lecture programmée. Appuyez à nouveau ■ pour annuler cette fonction.

CONNEXION D'UNE SOURCE AUXILIAIRE

1. Connectez votre appareil auxiliaire (ex: lecteur MP3) sur la prise **AUX IN** en haut de l'unité (câble fourni).
2. Appuyez sur la touche **SOURCE** à plusieurs reprises pour choisir le mode AUX. L'écran affichera " AU " pendant quelques secondes.
3. Commencez la lecture de votre source auxiliaire.
4. Réglez le volume au niveau souhaité.
5. Pour arrêter la lecture, débranchez votre source auxiliaire de la prise **AUX IN**.

CHANTER AVEC LA PRISE MICRO

Chantez sur la musique en branchant le microphone (non fourni) dans la prise **MIC** de l'appareil.
Remarque:
- Tournez le bouton – MIC + directement pour ajuster le niveau de volume.
- Lorsque le microphone est placé près du haut-parleur, un effet de larsen (phénomène de rétroaction acoustique) peut se produire. En cas de larsen, éloignez le microphone du haut-parleur.

Avertissement: Taper ou faire tomber le microphone peut endommager de manière permanente votre microphone. Ne pas faire tourner le microphone par le cordon.

ÉCLAIRAGE DE COULEUR

1. En mode veille, appuyez sur le bouton ☼ pour allumer la lumière de couleur et attendre le cycle de couleur. Appuyez à nouveau sur le bouton pour choisir manuellement les couleurs à la couleur désirée. Maintenez la touche ☼ enfoncée pour éteindre l'éclairage.
2. Lorsque l'appareil est allumé, appuyez sur la touche ☼ pour sélectionner le mode d'éclairage.

FICHE TECHNIQUE

Alimentation: CA100-240V ∿ 50/60Hz
Consommation: 9.0W

PILES RECHARGEABLES
Type de batterie: batterie au lithium-ion de 7.4V de 1500 mAh
Durée de fonctionnement: Environ 5 heures à 50% du volume après chargement complet
Temps de chargement: Environ 3 heures

BLUETOOTH
Version Bluetooth: V5.0
Bluetooth: 2.402-2.48GHz
Puissance de sortie des RF (fréquences radios): -0.698 dBm
Distance de fonctionnement: Jusqu'à 10 mètres mesurés en espace ouvert (les murs et les structures peuvent affecter la portée de l'appareil)

RÉSOLUTION DES PROBLÈMES

En cas de problème avec cette unité, vérifiez ce qui suit avant de demander une réparation:

Pas de courant
- Assurez-vous que l'unité est connectée sur une alimentation secteur.
- Assurez-vous que l'unité soit chargée.

Pas de son - général
- Le volume de l'appareil externe est réglé au minimum, augmentez le volume.
- Le volume du M-1820DJ est réglé au minimum, augmentez le volume.

L'appareil Bluetooth ne peut pas se coupler ou se connecter à l'unité.
- Vous n'avez pas activé la fonction Bluetooth de votre appareil. Consultez le manuel d'utilisation de votre appareil pour activer la fonction Bluetooth.
- L'unité n'est pas en mode couplage. Tenez la touche ᛒ appuyée jusqu'à ce que l'indicateur Bluetooth clignote rapidement.
- L'unité est déjà connectée à un autre appareil Bluetooth; déconnectez cet appareil et réessayez.

CD MAINTENANCE

Nettoyage
ATTENTION: Déconnectez cet appareil de toute source d'alimentation avant de le nettoyer.
- Utilisez un chiffon doux, propre et sec. Dépoussiérez régulièrement les orifices de ventilation à l'arrière ou sur les côtés de l'appareil.
- L'utilisation de solvants ou de produits abrasifs ou à base d'alcool peut endommager l'appareil.
- Si un objet ou un liquide entre dans l'appareil, débranchez immédiatement ce dernier et faites-le contrôler par un technicien agréé.

Remarques sur les disques
* N'utilisez pas de disques de forme irrégulière (exemple: en forme de cœur, octogonaux). L'appareil pourrait présenter des dysfonctionnements.
* Ne placez pas plusieurs disques dans le compartiment.
* N'essayez pas d'ouvrir le compartiment du disque pendant la lecture.
* Ne touchez pas la lentille. Vous pourriez provoquer un dysfonctionnement.
* Si le disque est rayé, sale ou maculé de traces de doigts, l'appareil peut ne pas fonctionner. Avant la lecture, essuyez le disque avec un chiffon. Procédez du centre vers l'extérieur. Ne rangez pas les disques dans des endroits présentant des températures élevées ou une humidité importante. Ils pourraient se déformer. Après la lecture, replacez vos disques dans leur boîtier.

Remarque importante
- Retirez le disque du compartiment si l'appareil doit être transporté.

INSTRUCTIONS IMPORTANTES SUR LA SECURITE

CAUTION
RISK OF ELECTRIC SHOCK
DO NOT OPEN

ATTENTION: Pour réduire le risque de choc électrique, ne pas ouvrir l'appareil, il n'y a aucune partie à l'intérieur destinée à l'utilisateur. Confiez toutes les réparations à un personnel qualifié.

L'éclair avec le symbole de la flèche dans le triangle est un signe d'alerte avertissant l'utilisateur de "tension dangereuse" à l'intérieur de l'unité.

Le point d'exclamation dans le triangle est un signe d'alerte avertissant l'utilisateur d'instructions importantes accompagnant le produit.

La plaque de précaution est située à l'arrière de l'appareil.

AVERTISSEMENT: POUR PRÉVENIR TOUT RISQUE D'INCENDIE OU DE CHOC ÉLECTRIQUE, N'EXPOSEZ PAS CET APPAREIL À LA PLUIE OU À L'HUMIDITÉ.

ATTENTION: Radiations laser invisibles lorsque les dispositifs de sécurité sont ouverts ou défectueux.
Ce lecteur de disque compact est classifié comme un produit laser de CATEGORIE 1. L'inscription « PRODUIT LASER DE CATEGORIE 1 » est situé à l'arrière de l'appareil.

CLASS 1 LASER PRODUCT
PRODUCTO LÁSER CLASE 1
PRODUIT LASER DE CLASSE 1
LASER-PRODUKT DER KLASSE 1

IMPORTANT
- Utilisez cet appareil sous un climat tempéré.
- La plaque signalétique se trouve à l'arrière de cet appareil.
- Veiller à avoir une distance minimale de 5 cm autour de l'appareil pour une aération suffisante et que la ventilation ne soit pas gênée en recouvrant les orifices d'aération de l'appareil avec des objets tels que journaux, nappes, rideaux…..
- Ne placez pas de sources de flammes nues, telles que des bougies allumées sur l'appareil.
- Ne pas exposer l'appareil à des gouttes d'eau ou éclaboussures.
- Ne placez pas d'objets remplis de liquides, tels que verre, vase ou objets similaires sur l'appareil.
- Ne pas jeter les piles dans le feu! Respectez l'environnement lors de la disposition des piles usagées.
- Les piles ne doivent pas être exposées à une chaleur excessive comme le soleil, le feu ou autre source de chaleur similaire.
- L'adaptateur secteur permet de débrancher l'appareil. Il doit rester facilement accessible durant l'utilisation. Pour couper complètement l'alimentation de l'appareil, débranchez l'adaptateur de la prise secteur.
- Sous l'influence du phénomène transitoire rapide et / ou phénomène électrostatique électrique, le produit pourrait présenter des dysfonctionnements et l'utilisateur devra faire une réinitialisation de l'appareil.

Si à l'avenir, vous deviez vous débarrasser de ce produit , sachez que les produits électriques usagés ne doivent pas être jetés avec les ordures ménagères. Des installations destinées au recyclage existent. Vérifiez auprès de votre municipalité ou demandez à votre revendeur des conseils. (Directive Déchets d'Equipements Electriques et Electroniques)

Nos emballages peuvent faire l'objet d'une consigne de tri, pour en savoir plus: www.quefairedemesdechets.fr

NEW ONE S.A.S
10, Rue de la Mission, 25480 Ecole Valentin, France

CE

GB BLUETOOTH PARTY BOX SPEAKER WITH CD AND BATTERY

LOCATION OF CONTROLS

1. CD compartment
2. ☼: Lighting control button
3. ⏻ : To turn unit ON/OFF
   SOURCE: To select function mode: Bluetooth, CD, USB, AUX.
4. ▶‖ : Play/Pause
   ᛒ : Bluetooth pairing / Disconnect Bluetooth connection
5. |◀◀ Skip/search
6. ■ : To stop playback
7. ▶▶| : Skip/search
8. ᛒ Bluetooth indicator
9. Charging indicator
10. ⟲ Repeat indicator
11. LED display
12. ▶‖ Play/ Pause indicator
13. **PROG.** Program indicator
14. **AUX IN** jack (3.5MM)
15. ⟲ repeat button
    PROG. Program button
    Stereo pairing
16. USB port for MP3 playback
17. – MASTER + : To adjust master volume
18. – MIC + : To adjust the MIC volume
19. Handle
20. **MIC** jack
21. DC IN jack 9V ⎓ 1A
22. Tweeter
23. Loud speaker

POWER SUPPLY

Using the AC adaptor
The supplied AC adaptor is suitable for use on AC mains supplies of 100-240V ∿ 50/60Hz and should only be connected to a mains supply within these parameters.
Cautions:
- The AC adaptor included with this unit is for its use only. Do not use it with other equipment.
- Turn off the unit before unplugging the AC adaptor from the unit so as to avoid the unit being damaged.
- When the unit is not going to be used for long time, disconnect the AC adaptor from the AC outlet.
- Be sure to use it near the wall outlet and easily accessible. If a malfunction occurs, disconnect the plug from the wall outlet at once.
- AC adaptor is used as the disconnect device. It shall remain readily operable and should not be obstructed during intended use. To be completely disconnected the apparatus from supply mains, the AC adaptor of the apparatus shall be disconnected from the mains socket outlet completely.
- Never use an AC adaptor that is damaged, route power lead in a safe manner and make sure it is not subjected to trapping or pinching. If the power lead is damaged refer to a qualified service agent.

Using the Built- in battery
The unit has a built-in rechargeable battery (lithium-ion). Charge the built-in battery before using it for the first time. The charging indicator will light red and will be off after fully charge.
Warnings:
- Recharge the built-in battery when you are ready to use it again.
- While using the built-in battery, the environmental temperature should be 5°C (41°F) to 35°C (95°F).
- To get the longest service life of the built-in battery, charge at indoor-temperature.
- The built-in battery in this device may present a risk of fire or chemical burn if mistreated. Do not disassemble, heat above 100°C (212°F), or incinerate.
- The unit should not be exposed to excessive heat such as sunshine, fire or the like.
- When discarding the unit, environmental problems must be considered and local rules or laws governing the disposal of such products must be strictly followed.
- When the built-in battery power is low, " Lb " will show on display.

Note:
In a concern of saving energy, when playback has reached to the end or listening volume is set at a very low level and no control is operated on the device for a period of 30 minutes, the unit will automatically switch to Standby mode.

TURNING UNIT ON/OFF

Press and hold ⏻ button to turn on or turn off the unit.

SELECTING FUNCTION

The function (BLUETOOTH/ AUX/ CD/ USB) is selected by pressing **SOURCE** button repeatedly.

BLUETOOTH FUNCTION

The *Bluetooth*® word mark and logos are registered trademarks owned by Bluetooth SIG, Inc. and any use of such marks by New One S.A.S is under license. Other trademarks and trade names are those of their respective owners.

Pairing a Bluetooth Device
1. When the unit is ON, press **SOURCE** button repeatedly to select Bluetooth mode. The display will show " bt ". The Bluetooth indicator will start to blink rapidly. indicating it is in pairing mode.
2. On the Bluetooth device, enable Bluetooth and select "M-1820DJ" from the Device List.(Refer to the user manual of the device to be connected for detailed operations.) If the Bluetooth device prompts for a pass code, use "0000". Some Bluetooth devices will ask you to accept the connection. If the unit is paired properly, the Bluetooth indicator ᛒ will light on with an indication voice.

Tip: If you want to connect your Bluetooth speaker to another Bluetooth audio device, you need to disconnect current device first and follow the steps above to make a new connection.
If the pairing fails, perform the following:
Press and hold the ᛒ button until the Bluetooth indicator blinks quickly to enter the Pairing mode. On the Bluetooth device, enable Bluetooth and select "M-1820DJ" from the Device List (see step 2 above).

- On some devices such as computers, once paired you must select the unit from the Bluetooth menu and choose "Use as Audio Device (stereo)" or similar.
- Pairing remains intact when the unit and/or your Bluetooth device is taken out of communication range. An active connection will be re-established when your Bluetooth device returns within range.
- When the unit is turned on again, it will automatically try to reconnect with the most recently paired Bluetooth device.

Using a Bluetooth Device
1. With a unit paired (see previous section), operate your Bluetooth device and its sound will be heard through the M-1820DJ's speakers.
2. Press the ▶‖ button to pause playback. Press again to resume playback.
3. Select desired track with |◀◀ / ▶▶| .
4. Adjust the volume using the – MASTER + . You can also adjust the volume on the device to which you are paired.

Hereby, NEW ONE S.A.S, declares that this MUSE M-1820 DJ is in compliance with the essential requirements and other relevant provisions of Directive 2014/53/EU. The declaration of conformity may be consulted at www.muse-europe.com

STEREO PAIRING
This function makes it possible for you to get stereo surround sound quality. It requires two Bluetooth speakers M-1820DJ to realize the real Bluetooth radio channel wireless separation, therefore, you've got to purchase two M-1820DJ.
Tips: it is suggested that the distance between the main speaker and secondary speaker is within 4 meters.

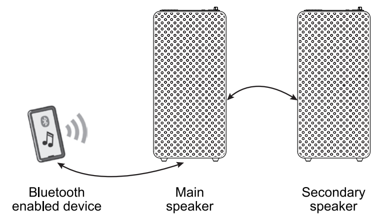

1. Turn on the two Bluetooth speakers M-1820DJ.
2. When both speakers are in pairing mode, press ⟲ / **PROG.** button on one Bluetooth speaker which will become the main speaker (L channel), then it will search and connect to the secondary speaker. They will recognize the left and right channel automatically.
3. Connect your main speaker to Bluetooth enabled device (e.g. smart phone).
4. Play your song and listen to the sound in stereo.
5. Press ᛒ button on either speaker to pause playback. Press again to resume playback.
6. Press and hold ᛒ button on main speaker to disconnect the stereo pairing.

LISTENING TO DISC

1. When the unit is ON, press **SOURCE** button repeatedly to select CD mode. The display will show " Cd " for a few seconds.
2. Open the CD door. Insert a disc with label side facing up.
3. Close the CD door. (Note: If there is no disc inserted, the display will show " Nd ").
4. After a few seconds, the total number of track will appear on display for a few seconds and playback starts automatically. ▶‖ indicator will light up.

USB PLAYBACK

1. Connect an USB device to the **USB MP3** port on unit.
2. Press **SOURCE** button repeatedly to select USB mode. The display will show " US " for a few seconds and playback will start automatically.
3. Select desired track with |◀◀ / ▶▶| .

Notes:
- The total number of MP3 files on the USB device should not exceed 999.
- The device may not contain more than 99 directories.
- The reading time takes about a few seconds or more depending on the amount of MP3 files and folders on USB device.
- Do not put anything other than a USB device to the port of this unit. Other objects may damage the USB mechanism.
- The USB socket must not be connected to the computer directly, for that may damage the unit.
- There are many USB devices in the market. We cannot guarantee to support all different models. Please try another USB device if your device is not supported.
- If the track number is more than 99, the unit will show "99" on the LED display.

PLAY MODES (CD/MP3)

Repeat playback
Press ⟲ button repeatedly to select a play mode. Repeat indicator will light up.
- Repeat One: display shows " r. 1 ".
- Repeat folder: display shows " r. F ". (MP3 only)
- Repeat All: display shows " r. A ".
To cancel repeat playback, press ⟲ button repeatedly until display shows " r 0 " and repeat indicator disappears.

Program playback
1. In stop mode, press **PROG.** button. The display will show "P-" for a few seconds then "01" (program memory number) and change to "01". ("01" is for program track 01) Program indicator lights up.
2. Select the desired track with |◀◀ / ▶▶| , then press **PROG.** button to conform.
3. Repeat above steps to program up to 32 tracks for CD and 99 tracks for MP3.
4. Press ▶‖ to start program playback.
5. Press ■ button once to stop the program playback. Press ■ again to cancel this function.

CONNECTING AUXILIARY SOURCE

1. Connect your auxiliary source (e.g. mp3 player) to the **AUX IN** jack on the top of unit (cable included).
2. Press **SOURCE** button repeatedly to select AUX mode. The display will show " AU ".
3. Start playback from your auxiliary source.
4. Adjust the volume to desired level.
5. To stop playback, disconnect your auxiliary source from the **AUX IN** jack.

SINGING THROUGH MIC JACK

Sing along with the music by plugging in the microphone (not supplied) into the **MIC** jack on the unit.
Notes:
- Rotate the – MIC + directly to adjust the mic volume as desired.
- If the microphone is placed near the loudspeaker, a howling effect (acoustic feedback) may occur. If this happens, place microphone away from the loudspeaker.

Warning: Tapping or dropping the microphone can permanently damage your microphone. Resist the urge to swing the microphone around by the cord.

COLOR LIGHT

1. In standby mode, press ☼ button to turn on the color light, and multiple color change to achieve a color cycle effect. Press the button again to settle down the light, repeatedly operate to select desired color. Press and hold the ☼ to turn off the light.
2. When the unit is on, press ☼ button to turn on or turn off the color light.

TECHNICAL SPECIFICATION

POWER SUPPLY: AC100-240V ∿ 50/60Hz
Consumption: 9.0W

RECHARGEABLE BATTERY
Battery Type: 7.4V 1500mAh Lithium Ion Battery
Operating Time: Approx. 5 hours at 50% volume after fully charged
Charging Time: Approx. 3 hours

BLUETOOTH
Bluetooth Version: V5.0
Bluetooth: 2.402-2.48GHz
RF Output Power: -0.698 dBm
Working Distance: Up to 10 meters measured in open space (wall and structures may affect range of device)

TROUBLE SHOOTING GUIDE

Should this unit exhibit a problem, check the following before seeking service:

No Power
- Make sure unit is connected to AC power.
- Make sure the battery is recharged.

No Sound – General
- External device's volume is set to minimum; raise volume.
- The M-1820DJ's volume is set to minimum; raise volume.

The Bluetooth device cannot pair or connect with the unit.
- You have not activated the Bluetooth function of your device. Refer to the user manual of your device to activate Bluetooth function.
- The unit is not in pairing mode. Press and hold the ᛒ button until the Bluetooth indicator blinks fast.
- The unit is already connected with another Bluetooth device; disconnect that device and then try again.

CD MAINTENANCE

Cleaning
WARNING: Disconnect the unit from the mains supply before cleaning.
- Use a soft, dry, clean cloth. Regularly dust the vents at the back or sides.
- Using solvents, abrasive or alcohol-based products risks damaging the appliance.
- If an object or liquid enters inside the appliance, unplug it immediately and have it checked by an authorized engineer.

Notes on disc
* Do not use irregular shape CDs (example: heart-shaped, octagonal ones). It may result in malfunctions.
* Do not place more than one disc in the disc compartment.
* Do not try to open the disc compartment during playing.
* Do not touch the lens. Doing so may cause malfunction.
* If there is a scratch, dirt or fingerprints on the disc, it may cause tracking error. Before playing, clean the disc with a cleaning cloth. Wipe the disc from the center out. Don't store discs in places with high temperatures or high humidity, they can become warped. After playing, store the disc in its case.

Important Note
- Before transporting the unit, remove the disc from the disc compartment.

IMPORTANT SAFETY INSTRUCTIONS

CAUTION
RISK OF ELECTRIC SHOCK
DO NOT OPEN

CAUTION: To reduce the risk of electric shock, do not open the device, there is no party inside for the user. Refer all servicing to qualified personnel.

The lightning with the arrow symbol in the triangle is a warning sign alerting the user to "dangerous voltage" inside the unit.

The exclamation point in the triangle is a warning sign alerting the user of important instructions accompanying the product.

The Caution mark is located at the back of the device.

WARNING: TO PREVENT FIRE OR SHOCK HAZARD, DO NOT EXPOSE THIS APPLIANCE TO RAIN OR MOISTURE.

CAUTION: Invisible laser radiation when open and interlocks defeated. Avoid exposure to beam.
This compact disc player is classified as a CLASS 1 LASER product. The CLASS 1 LASER PRODUCT marking is located at the back of unit.

CLASS 1 LASER PRODUCT
PRODUCTO LÁSER CLASE 1
PRODUIT LASER DE CLASSE 1
LASER-PRODUKT DER KLASSE 1

IMPORTANT
- The use of apparatus in moderate climates.
- The Marking plate is located at the back of the device.
- Make sure to have a minimum distance of 5 cm around the unit for sufficient ventilation.
- Ensure that the ventilation openings is not covered with items such as newspapers, tablecloths, curtains, etc.
- Do not place naked flame sources, such as lighted candles on the apparatus.
- Do not expose this appliance to dripping or splashing water.
- Do not place objects filled with liquids, such as glass, vase on the device.
- Do not throw batteries into fire! Respect the environment when disposing of used batteries.
- Batteries should not be exposed to excessive heat such as sunshine, fire or other similar heat source.
- AC adaptor is used as the disconnect device. It shall remain readily operable and should not be obstructed during intended use. To be completely disconnected the apparatus from supply mains, the AC adaptor of the apparatus shall be disconnected from the mains socket outlet completely.
- Under the influence of fast transient and / or electrostatic electric phenomenon, the product may malfunction and the user must perform a power reset of the device.

If in the future, you need to get rid of this product, please note that Waste electrical products should not be disposed of with household waste. Recycling facilities exist. Check with your municipality or ask your dealer for advice. (Directive for Waste Electrical and Electronic Equipment)

NEW ONE S.A.S
10, Rue de la Mission, 25480 Ecole Valentin, France

CE

PT CAIXA DE FESTA - ALTIFALANTE BLUETOOTH COM LEITOR DE CD E BATERIA

DESCRIÇÃO DO APARELHO

1. Compartimento para disco
2. ☼: Botão de controle de iluminação
3. ⏻ : Para ligar e desligar o aparelho
   SOURCE: Para selecionar o modo de funcionamento: Bluetooth, CD, USB, AUX.
4. ▶‖ : Leitura/ Pausa
   ᛒ : Emparelhar Bluetooth/ Desconectar conexão Bluetooth
5. |◀◀ : Pular/ Buscar
6. ■ : Parar reprodução
7. ▶▶| : Pular/ Buscar
8. ᛒ Indicador de Bluetooth
9. Indicador de bateria
10. ⟲ Indicador de Repetir
11. Tela
12. ▶‖ Indicador de Leitura/ Pausa
13. Indicador de Programação
14. Tomada de entrada Aux (3.5mm)
15. ⟲ : Para repetir a reprodução
    PROG.: Para programar as sequências de reprodução emparelhamento estéreo
16. Conexão USB para reprodução de MP3
17. – MASTER + : Para ajustar o volume principal
18. – MIC + : Para ajustar o volume do MIC
19. Pega
20. Entrada **MIC**
21. Entrada para adaptador de corrente 9V ⎓ 1A
22. Tweeter
23. Alto-falantes

ALIMENTAÇÃO

Utilizzo dell'adattatore di rete
L'adattatore di rete funziona tramite un'alimentazione AC compresa tra 100V ∿ e 240V ∿ . L'adattatore di rete fornito in dotazione non può in alcun caso essere utilizzato con un altro tipo di alimentazione.

Attenzione:
- L'adattatore di rete fornito in dotazione è destinato ad essere utilizzato esclusivamente con questo apparecchio. Non utilizzatelo dunque con altri apparecchi.
- Per evitare di rovinare l'apparecchio, spegnetelo prima di scollegare l'adattatore di rete dall'apparecchio.
- In caso di un prolungato periodo di non utilizzo, scollegate l'adattatore di rete dalla presa a muro.
- Fate in modo che la presa di rete sia vicina e che resti facilmente accessibile. In caso di malfunzionamento, scollegate immediatamente la spina di alimentazione dalla presa di rete.
- L'adattatore di rete permette di scollegare l'apparecchio. Deve pertanto restare facilmente accessibile durante l'uso. Per mettere del tutto l'apparecchio fuori tensione, scollegate il cavo di alimentazione.
- Non utilizzate l'adattatore di rete se è danneggiato. Posizionate i cavi in modo sicuro facendo attenzione che non vengano incastrati o schiacciati. Se il cavo di alimentazione è danneggiato, rivolgetevi a un tecnico qualificato.

Utilizar a bateria integrada
A unidade possui uma bateria recarregável incorporada (ião de lítio). Carregue a bateria integrada antes de a utilizar pela primeira vez. O indicador de carga irá ficar vermelho e desliga-se após a carga total.
Avisos:
- Recarregue a bateria integrada quando estiver pronto para a utilizar novamente.
- Enquanto utiliza a bateria integrada, a temperatura ambiental deverá ser entre 5°C (41°F) e 35°C (95°F).
- Para obter a maior duração possível da bateria integrada, carregue a temperaturas de interior.
- A bateria integrada deste dispositivo pode apresentar risco de fogo ou queimaduras químicas se não for devidamente manuseada. Não a desmonte, não a exponha a temperaturas superiores a 100°C (212°F) e não a incinere.
- A unidade não deverá ser exposta a calor excessivo como luz solar, fogo ou semelhantes.
- Quando eliminar a unidade devem ser consideradas as questões ambientais e as regras ou leis locais que regem a eliminação de tais produtos devem ser rigorosamente respeitadas.
- Quando a bateria interna estiver fraca, " Lb " será exibido na tela.

Nota:
No interesse de economizar energia, quando uma reprodução terminar ou o nível de volume for definido como muito baixo e nenhuma operação for realizada por um período de 30 minutos, o aparelho entrará automaticamente no modo de Espera.

LIGANDO/DESLIGANDO O APARELHO

Mantenha o botão ⏻ uma vez para ligar o aparelho / desligar o aparelho.

SELECIONANDO A FUNÇÃO

A função (BLUETOOTH/ AUX/ CD/ USB) é selecionada ao pressionar o botão **SOURCE** repetidamente.

FUNÇÃO DE BLUETOOTH

O nome *Bluetooth*® e logotipos são marcas registradas de propriedade da Bluetooth SIG, Inc. e quaisquer usos destas marcas pela New One S.A.S estão licenciados. Outras marcas e nomes registrados pertencem aos seus respectivos proprietários.

Pareando um dispositivo com Bluetooth
1. Quando esse aparelho estiver LIGADO, pressione o botão **SOURCE** várias vezes para selecionar o modo de Bluetooth. A tela exibirá " bt " por alguns segundos. O indicador irá piscar, a indicar que está no modo de emparelhamento.
2. No dispositivo com Bluetooth, ative o Bluetooth e selecione "M-1820DJ" na Lista de Dispositivos. (Consulte o manual de instruções do dispositivo que estiver sendo conectado para mais detalhes). Caso o dispositivo com bluetooth solicite uma senha, utilize "0000". Alguns dispositivos com Bluetooth solicitarão que você aceite a conexão. Se a unidade estiver emparelhada corretamente, o indicador de Bluetooth ᛒ irá ligar com uma indicação de voz.

Dica: Caso você queira conectar a sua caixa de som Bluetooth a outro dispositivo com Bluetooth, você precisará desconectar o dispositivo atualmente conectado primeiro, e então seguir os passos acima para realizar a nova conexão.
Caso o pareamento falhe, faça o seguinte:
Mantenha o botão ᛒ pressionado até que o indicador Bluetooth bt comece a piscar rapidamente, entrando assim no modo de Pareamento. No dispositivo com Bluetooth, ative o Bluetooth e selecione "M-1820DJ" na lista de dispositivos (consulte o passo 2 acima).

- Em alguns dispositivos, como computadores, uma vez pareado, você precisará selecionar o aparelho em um Menu Bluetooth e escolher "Utilizar como Dispositivo de Áudio (estéreo)" ou semelhante.
- O pareamento permanecerá intacto quando o aparelho ou o seu dispositivo com Bluetooth for retirado da área de comunicação. Uma conexão ativa será restabelecida quando o dispositivo com Bluetooth voltar à área de alcance.
- Quando o aparelho for ligado novamente, ele tentará automaticamente se reconectar ao dispositivo de Bluetooth com o qual ele tenha sido mais recentemente pareado.

Utilizando um dispositivo com Bluetooth
1. Com o aparelho pareado (veja seção anterior), utilize o seu dispositivo com Bluetooth e o seu som poderá ser escutado através das caixas de som do M-1820DJ.
2. Pressione o botão ▶‖ para pausar uma reprodução. Pressione novamente para continuar uma reprodução.
3. Selecione a faixa desejada com |◀◀ / ▶▶| .
4. Ajuste o volume usando – MASTER + . Você também poderá ajustar o volume através do dispositivo com o qual você estiver pareado.

A NEW ONE S.A.S aqui declara que este produto « MUSE M-1820 DJ» cumpre os requisitos essenciais e outras disposições relevantes da Norma 2014/53/EU. A declaração de conformidade pode ser consultada em www.muse-europe.com

EMPARELHAMENTO ESTÉREO
Esta função permite obter uma qualidade de som surround estéreo. São necessários dois altifalantes Bluetooth M-1820DJ para realizar a separação do som sem fio do canal de rádio Bluetooth, portanto, vai precisar de comprar dois M-1820DJ.
Dicas: sugerimos que a distância entre o altifalante principal e o altifalante secundário seja menor que 4 metros.

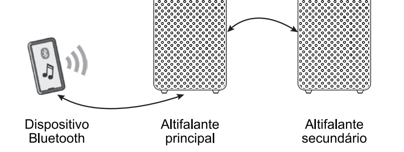

1. Ligue os dois altifalantes Bluetooth M-1820DJ.
2. Quando os dois altifalantes estiverem no modo de emparelhamento, prima o botão ⟲ / **PROG.** num dos altifalantes Bluetooth que se tornará o altifalante principal (canal L), depois ele irá procurar e conectar ao altifalante secundário. Estes irão reconhecer automaticamente o canal esquerdo e direito.
3. Conecte o seu altifalante principal ao dispositivo Bluetooth (por exemplo, smartphone).
4. Toque a sua música e ouça o som em estéreo.
5. Pressione o botão ᛒ em qualquer um dos altifalantes para pausar a reprodução. Pressione novamente para retomar a reprodução.
6. Pressione e segure o botão ᛒ em altifalante principal para desconectar o emparelhamento estéreo.

UTILIZANDO O CD

1. Quando o aparelho estiver LIGADO, pressione o botão **SOURCE** no aparelho várias vezes para selecionar o modo do CD. A tela exibirá " Cd " por alguns segundos.
2. Abra a porta do CD. Insira o disco com a etiqueta voltada para cima.
3. Volte a fechar o compartimento (Observação: caso nenhum disco tenha sido inserido, a tela exibirá " Nd ").
4. Depois de alguns segundos, o número total de faixas será exibido na tela por alguns segundos e a reprodução será automaticamente iniciada. O indicador ▶‖ irá ligar.

REPRODUÇÃO DE USB

1. Conecte um dispositivo USB na conexão **USB MP3** do aparelho.
2. Pressione o botão **SOURCE** para selecionar o modo de USB. A tela exibirá " US " por alguns segundos e então a reprodução iniciará automaticamente.
3. Selecione a faixa desejada com |◀◀ / ▶▶| .

Observação:
- O número total de arquivos de MP3 no dispositivo USB não deverá ser maior que 999.
- O dispositivo USB não poderá ter mais que 99 diretórios.
- O tempo de leitura poderá ser de alguns segundos ou mais, dependendo da quantidade de arquivos de MP3 e pastas no dispositivo USB.
- Não insira mais nada a não ser um periférico USB na porta prevista para este efeito. Corre o risco de danificar o aparelho.
- A porta USB não deve ser directamente ligada a um computador: tal pode danificar o aparelho.
- Existem no mercado inúmeros modelos de chaves USB e de leitores de MP3. Não podemos garantir uma compatibilidade com todos os formatos. Utilize um outro periférico USB se o seu não funcionar.
- Se o número da faixa for maior que 99, a unidade mostrará "99" no visor LED.

MODOS DE REPRODUÇÃO (CD/MP3)

Repetir
Pressione mais de uma vez o botão ⟲ para selecionar o modo de repetição. O indicador de Repetir se acenderá
- Repetir 1, " r. 1 " é exibido na tela.
- Repetir pasta: " r. F " é exibido na tela. (Apenas para MP3)
- Repetir todas: " r. A " é exibido na tela.
Para cancelar a repetição de reprodução, pressione o botão ⟲ várias vezes no aparelho até que " r 0 " seja exibido na tela, e o indicador do repetir se apagará.

Reprodução programada
1. No modo Parado, pressione o botão **PROG.** O visor irá mostrar "P-" durante alguns segundos, depois "01" (número da memória do programa) e mudar para "01". ("01" é para a faixa 01 do programa). O indicador de Programada se acenderá.
2. Selecione a faixa desejada com |◀◀ / ▶▶| , e então pressione o botão **PROG.** para confirmar.
3. Repita os passos acima para programar até 32 faixas de CDs e 99 faixas de MP3.
4. Pressione ▶‖ para iniciar a reprodução programada.
5. Pressione o botão ■ no controle remoto uma vez para interromper a reprodução programada. Pressione ■ novamente para cancelar esta função.

UTILIZAÇÃO DA ENTRADA AUXILIAR

1. Conecte a sua origem auxiliar (ex: aparelho de mp3) na conexão **AUX IN** localizada na parte superior do aparelho (fio incluso).
2. Pressione várias vezes o botão **SOURCE** para selecionar o modo AUX. " AU " será exibido na tela.
3. Arranque a reprodução na sua fonte auxiliar.
4. Ajuste o volume sonoro para o nível pretendido.
5. Para parar a reprodução, desligue a fonte áudio externa com ligação à tomada **AUX IN**.

CANTANDO PELO CONECTOR DO MICROFONE

Cante com a música ao conectar o microfone (não fornecido) à entrada **MIC** da unidade.
Observação:
- Gire o – MIC + diretamente para ajustar o nível de volume desejado.
- Caso o microfone tenha sido posicionado próximo a um alto falante, um som agudo (microfonia) poderá ocorrer. Caso isso ocorra, afaste o microfone do alto falante.

Advertência: Bater ou derrubar o microfone poderá danificar permanentemente o microfone. Não balance o microfone pelo fio.

A LUZ DE COLORIDA

1. No modo de espera, pressione o botão ☼ para ligar a luz colorida e a mudança de várias cores para obter um efeito de ciclo de cores. Pressione novamente o botão para acender a luz, opere repetidamente para selecionar a cor desejada. Pressione e segure no botão ☼ para desligar a luz.
2. Quando a unidade estiver ligada, pressione o botão ☼ para selecionar o modo de iluminação.

ESPECIFICAÇÕES

Alimentação: AC100-240V ∿ 50/60Hz
Consumo: 9.0W

BATERIA RECARREGÁVEL
Tipo de bateria: 7.4V 1500mAh Bateria de ião de lítio
Tempo de Funcionamento: Aprox. 5 horas com o volume em 50% depois de uma recarga completa.
Tempo de recarga: Aprox. 3 horas

BLUETOOTH
Versão do Bluetooth: V5.0
Bluetooth: 2.402-2.48GHz
Potência de saíde de RF (Rádio Frequência): -0.698 dBm
Distância de Funcionamento: Até 10 metros, medido em espaço aberto (paredes e estruturas poderão afetar a distância de funcionamento do dispositivo).

GUIA DE RESOLUÇÃO DE PROBLEMAS

Caso este aparelho apresente um problema, verifique as seguintes soluções antes de contactar um técnico:

Não funciona
- Certifique-se de que o aparelho esteja conectado à uma tomada.
- Certifique-se de que a bateria está recarregada.

Sem som - Geral
- O nível de volume do dispositivo externo está no mínimo; aumente o volume.
- O nível de volume to M-1820DJ está no mínimo; aumente o volume.

O dispositivo Bluetooth não consegue parear ou conectar ao aparelho.
- Você não ativou a função de Bluetooth do seu dispositivo. Consulte o manual de instruções do seu dispositivo para ativar a função de Bluetooth.
- O aparelho não está no modo de pareamento. Mantenha o botão ᛒ pressionado até que o indicador comece a piscar rapidamente.
- O aparelho já está conectado a outro dispositivo com Bluetooth; desconecte esse dispositivo e tente novamente.

MANUTENÇÃO DO CD

Limpeza
ATENÇÃO: Desligue este aparelho de qualquer fonte de alimentação antes de proceder à sua limpeza.
- Utilize um pano macio, limpo e seco. Limpe regularmente os orifícios de ventilação na parte de trás ou nos lados do aparelho para eliminar as partículas de pó.
- A utilização de solventes ou de produtos abrasivos ou à base de álcool pode danificar o aparelho.
- Se um objecto ou líquido entrar no aparelho, desligue-o de imediato e solicite a sua inspecção por um técnico autorizado.

Observações relativas aos discos
* Não utilize discos de forma irregular (exemplo: em forma de coração, octogonais). O aparelho pode ficar avariado.
* Não coloque mais do que um disco no compartimento.
* Não tente abrir o compartimento do disco durante a reprodução.
* Não toque na lente dado que pode causar uma avaria no aparelho.
* Se o disco estiver riscado, sujo ou marcado com dedadas, o aparelho pode não funcionar. Antes da reprodução, limpe o disco com um pano. Proceda do centro para fora. Não arrume os discos em locais com temperaturas altas ou uma humidade significativa. Podem ficar deformados. Após a reprodução, volte a colocar os discos nas respectivas caixas.

Observação importante
- Retire o disco do compartimento se o aparelho tiver de ser transportado.

INSTRUÇÕES DE SEGURANÇA

CAUTION
RISK OF ELECTRIC SHOCK
DO NOT OPEN

ATENÇÃO: Para reduzir o risco de choque eléctrico, não desmonte o aparelho. O aparelho não contém qualquer peça passível de ser reparada pelo utilizador. Confie todas as operações de manutenção a um técnico qualificado.

O símbolo do relâmpago com uma seta e situado no interior de um triângulo destina-se a alertar o utilizador para a presença de uma "tensão perigosa" no aparelho.

O ponto de exclamação no interior de um triângulo destina-se a alertar o utilizador para a presença de instruções importantes no manual que acompanha o aparelho.

O símbolo de Cuidado é encontrado na parte de trás do dispositivo.

ADVERTÊNCIA: PARA PREVENIR O RISCO DE INCÊNDIO OU DE CHOQUE ELÉCTRICO, NÃO EXPONHA ESTE APARELHO A CHUVA OU HUMIDADE.

ATENÇÃO: São emitidas radiações invisíveis quando os dispositivos de segurança são abertos ou defeituosos.
Esse reprodutor de discos compactos é classificado como um produto de LASER DE CLASSE 1. A marcação CLASS 1 LASER PRODUCT está localizada na parte traseira da unidade.

CLASS 1 LASER PRODUCT
PRODUCTO LÁSER CLASE 1
PRODUIT LASER DE CLASSE 1
LASER-PRODUKT DER KLASSE 1

ATENÇÃO
- Utilize este aparelho num clima temperado.
- A placa de características situa-se na parte de trás deste aparelho.
- Certifique-se de que respeita uma distância mínima de 5 cm à volta do aparelho de modo a permitir uma ventilação suficiente.
- Certifique-se de que garante uma ventilação correcta do aparelho e que não tapa os orifícios de ventilação com objectos como jornais, toalhas, cortinas, etc.
- Não coloque qualquer fonte de calor, como uma vela acesa, sobre ou na proximidade do aparelho.
- Não exponha o aparelho a salpicos ou a humidade.
- Não coloque objectos que contenham líquido, como uma jarra, sobre ou na proximidade do aparelho.
- Não deite as pilhas no fogo! Certifique-se de que respeita o ambiente quando eliminar pilhas gastas.
- Não exponha as pilhas a calor excessivo, como raios do sol, fogo ou outras fontes de calor semelhantes.
- L'adattatore di rete permette di scollegare l'apparecchio. Deve pertanto restare facilmente accessibile durante l'uso. Per mettere del tutto l'apparecchio fuori tensione, scollegate il cavo di alimentazione.
- Sob o efeito de fenómenos electrostáticos e/ou eléctricos transitórios, o produto pode apresentar anomalias e pode acabar por ser necessário proceder-se a uma reinicialização.

Caso pretenda descartar-se deste aparelho, proceda à sua reciclagem num centro de recolha para electrodomésticos. Procure obter informações sobre o centro de reciclagem mais próximo. Informe-se junto das autoridades locais ou do seu revendedor local para a obtenção de pormenores adicionais (Directiva sobre os Resíduos dos Equipamentos Eléctricos e Electrónicos).

NEW ONE S.A.S
10, Rue de la Mission, 25480 Ecole Valentin, France

CE

DE BLUETOOTH-PARTYLAUTSPRECHER MIT CD-FUNKTION UND BATTERIE

BESCHREIBUNG DES GERÄTES

1. Disk-Fach
2. ☼: Beleuchtungstaste
3. ⏻ : Gerät ein-/ausschalten
   SOURCE: Funktionsmodus auswählen: Bluetooth, CD, USB, AUX.
4. ▶‖ : Wiedergabe / pause
   ᛒ : Bluetooth-Pairing / Trennen der Bluetooth-Verbindung
5. |◀◀ : Überspringen / Suche
6. ■ : Wiedergabe beenden
7. ▶▶| : Überspringen / Suche
8. ᛒ Bluetooth-Anzeige
9. Ladeanzeige
10. ⟲ Anzeige für wiederholte Wiedergabe
11. LED Anzeige
12. ▶‖ Anzeige für wiedergabe / pause
13. **PROG.** Anzeige für programmierte Wiedergabe
14. AUX-Eingang (3.5mm)
15. ⟲ Wiederholte Wiedergabe
    PROG. Wiedergabereihenfolge programmieren
    stereo-kopplung
16. USB-Port für MP3-Wiedergabe
17. – MASTER + : Zur Einstellung der Master-Lautstärke
18. – MIC + : Zur Einstellung der MIC-Lautstärke
19. Traggriff
20. Eingang **MIC**
21. Gleichstromanschluss 9V ⎓ 1A
22. Hochtonlautsprecher
23. Lautsprecher

STROMVERSORGUNG

Verwendung des Netzstromadapters
Der Netzstromadapter funktioniert mit Wechselstrom zwischen 100 und 240V Wechselstrom.
Der mitgelieferte Netzstromadapter darf auf keinen Fall mit einer Stromquelle mit anderen Kenndaten als den genannten verwendet werden.

Vorsicht:
- Verwenden Sie den mitgelieferten Netzstromadapter ausschließlich für diesen Player. Verwenden Sie ihn nicht mit anderen Geräten.
- Schalten Sie den Player aus, bevor Sie den Netzstromadapter aus der Steckdose oder dem Player herausziehen; anderenfalls könnte der Player beschädigt werden.
- Falls der Player über längere Zeit hinweg nicht benutzt werden soll, ziehen Sie den Netzstromadapter aus der Netzsteckdose heraus.
- Vergewissern Sie sich, dass sichdie Netzsteckdose in der Nähe befindet und leicht erreichbar ist. Falls eine Fehlfunktion auftritt, ziehen Sie sofort den Netzstromadapter aus der Netzsteckdose heraus.
- Über den Netzstromadapter kann das Gerät von der Netzspannung getrennt werden. Er sollte schnell eingeschaltet werden können und während der vorgesehenen Verwendung nicht blockiert sein. Um das Gerät vollständig vom Netzstrom zu trennen, muss der Netzstromadapter von der Netzsteckdose vollständig getrennt werden.
- Verwenden Sie niemals einen beschädigten Netzstromadapter, verlegen Sie das Netzanschlusskabel so, dass es sicher ist und nirgendwo eingeklemmt oder gequetscht werden kann. Falls das Netzkabel beschädigt ist, wenden sie sich an einen qualifizierten Fachbetrieb.

Verwendung des eingebauten Akkus
Das Gerät verfügt über eine integrierte wiederaufladbare Batterie (Lithium-Ion). Laden Sie den eingebauten Akku auf, bevor Sie das Gerät zum ersten Mal in Gebrauch nehmen. Die Ladeanzeige leuchtet rot und erlischt nach dem vollständigen Aufladen.
Warnungen:
- Laden Sie am besten die Batterie erst kurz vor ihrem nächsten Gebrauch wieder auf.
- Bei Verwendung des eingebauten Akkus sollte die Umgebungstemperatur zwischen 5°C (41°F) und 35°C (95°F) betragen.
- Um eine maximale Lebensdauer des eingebauten Akkus zu erzielen, laden Sie ihn möglichst bei Zimmertemperatur auf.
- Der in diesem Gerät eingebaute Akku kann bei falscher Verwendung eine Gefahrenquelle von Feuer oder chemischer Verbrennung darstellen. Nicht zerlegen, über 100°C (212°F) erhitzen oder verbrennen.
- Das Gerät darf keiner übermäßig großen Hitze, wie etwa Sonnenlicht, einem Feuer oder ähnlichem ausgesetzt werden.
- Beim Entsorgen des Gerätes müssen Umweltprobleme und regionale Regeln oder Gesetze beachtet werden, die beim Entsorgen solcher Produkte streng befolgt werden müssen.
- Ist die Leistung der integrierten Batterie niedrig, erscheint im Display die Anzeige „ Lb ".

HINWEISE:
Aus Energiespargründen aktiviert das Gerät automatisch den Standby-Modus, wenn das Ende der Wiedergabe erreicht oder eine sehr geringe Lautstärke eingestellt ist und 30 Minuten lang keine Eingabe am Gerät erfolgt.

EIN- UND AUSSCHALTEN DES GERÄTES

Halten Sie die Taste ⏻ , um das Gerät einzuschalten / Gerät auszuschalten.

FUNKTION AUSWÄHLEN

Wählen Sie die Funktion (BLUETOOTH/ AUX/ CD/ USB) durch wiederholtes Drücken der Taste **SOURCE**.

BEDIENUNG

Der *Bluetooth*®-Markenname und damit verbundene Logos sind Eigentum der Firma Bluetooth SIG, Inc. Jegliche Benutzung dieser Marken durch die Firma New One S.A.S stehen unter Lizenz. Alle anderen Produkt- und Markennamen sind Eigentum ihrer der jeweiligen Besitzer.

Verbindungsaufbau mit einem Bluetooth-Gerät
1. Wenn das Gerät EINGESCHALTET ist, drücken Sie die Taste **SOURCE** am Gerät wiederholt um den Bluetooth-Modus auszuwählen. Im Display erscheint einige Sekunden lang die Anzeige „ bt ". Blinkt die Bluetooth- Anzeige und weist somit auf den Kopplungsmodus hin.
2. Aktivieren Sie die Bluetooth-Funktion auf Ihrem Bluetooth-Gerät, und wählen Sie "M-1820DJ" in der Geräteliste. (Lesen Sie bitte die Bedienungsanleitung des jeweiligen Geräts für detaillierte Bedienungsschritte zum Verbindungsaufbau.) Wenn das Bluetooth-Gerät Sie zur Eingabe eines Schlüssels auffordert, geben Sie bitte "0000" ein. Manche Bluetooth-Geräte erfordern es zudem, dass die Verbindung bestätigt wird. Nach der erfolgreichen Kopplung leuchtet die Bluetooth-Anzeige ᛒ auf und es ertönt ein Signalton.

Tipp: Wenn Sie Ihren Bluetooth-Lautsprecher mit einem anderen Bluetooth-Audio-Gerät verbinden möchten, müssen Sie das zurzeit verbundene Gerät zunächst trennen und die oben beschriebenen Schritte erneut ausführen, um eine neue Verbindung herzustellen.
Wenn der Verbindungsaufbau nicht erfolgreich war, führen Sie die folgenden Schritte aus:
Halten Sie die Taste ᛒ solange gedrückt, bis die Bluetooth-Anzeige anfängt schnell zu blinken, um in den Verbindungsmodus zu gelangen. Aktivieren Sie die Bluetooth-Funktion auf Ihrem Bluetooth-Gerät, und wählen Sie "M-1820DJ" in der Geräteliste (siehe Schritt 2 weiter oben).

- Auf einigen Geräten wie z. B. Computern müssen Sie bei bestehender Verbindung das Gerät aus dem Bluetooth-Menü wählen und als Audiogerät aktivieren.
- Die Verbindung bleibt bestehen, wenn das Bluetooth-Gerät außer Reichweite bzw. ausgeschaltet ist. Eine aktive Verbindung wird dann wieder hergestellt, wenn das Bluetooth-Gerät sich wieder in Reichweite befindet.
- Wird das Gerät erneut eingeschaltet, versucht es automatisch, sich mit dem zuletzt gekoppelten Bluetooth-Gerät zu verbinden.

Verwenden eines Bluetooth-Geräts
1. Bei bestehender Verbindung (siehe voriger Abschnitt), können Sie das Bluetooth-Gerät bedienen und den Ton über das M-1820DJ wiedergeben.
2. Betätigen Sie die Taste ▶‖ , um die Wiedergabe vorübergehend anzuhalten. Betätigen Sie die Taste ein weiteres Mal, um mit der Wiedergabe fortzufahren.
3. Wählen Sie mit den Tasten |◀◀ / ▶▶| einen Titel aus.
4. Stellen Sie die Lautstärke mit der Taste – MASTER + . Sie können die Lautstärke auch direkt auf dem Gerät, mit dem die Verbindung hergestellt wurde, einstellen.

NEW ONE S.A.S erklärt hiermit, dass dieser „MUSE M-1820 DJ" den wesentlichen Anforderungen und anderen geltenden Vorgaben der Richtlinie 2014/53/EU entspricht. Die Konformitätserklärung lässt sich unter www.muse-europe.com herunterladen.

STEREO-KOPPLUNG
Mit dieser Funktion wird die Wiedergabe in Stereo Surround Sound ermöglicht. Für die schnurlose Bluetooth-Trennung der Radiokanäle sind zwei M-1820DJ Bluetooth-Lautsprecher erforderlich; Sie müssen daher zwei M-1820DJ erwerben.
Tipps: Es wird empfohlen, dass der Abstand zwischen dem Hauptlautsprecher und dem zweiten Lautsprecher nicht mehr als 4 Meter beträgt.

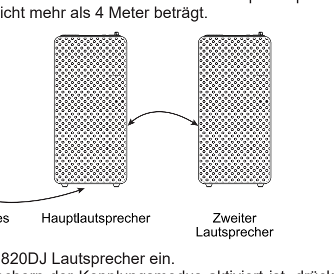

1. Schalten Sie die zwei M-1820DJ Lautsprecher ein.
2. Wenn an beiden Lautsprechern der Kopplungsmodus aktiviert ist, drücken Sie die Taste ⟲ / **PROG.** an dem Bluetooth-Lautsprecher, den Sie als Hauptgerät (linker Kanal) verwenden möchten. Dieser Lautsprecher sucht dann den sekundären Lautsprecher und stellt die Verbindung her. Beide Lautsprecher erfassen automatisch den linken bzw. rechten Kanal.
3. Verbinden Sie den Hauptlautsprecher mit dem Bluetooth-fähigen Gerät (z.B. Smartphone).
4. Starten Sie die Musikwiedergabe; die Wiedergabe erfolgt dann in Stereo.
5. Drücken Sie die Taste ᛒ an einem der beiden Lautsprecher, um die Wiedergabe zu unterbrechen. Drücken Sie die Taste erneut, um die Wiedergabe fortzusetzen.
6. Halten Sie die Taste ᛒ ein zweites Mal, um die stereo-kopplung trennen.

CD-BETRIEB

1. Wenn das Gerät EINGESCHALTET ist, drücken Sie die Taste **SOURCE** wiederholt, um den CD-Modus auszuwählen. Im Display erscheint einige Sekunden lang die Anzeige „ Cd ".
2. Um das CD-Fach zu öffnen. Legen Sie eine Disc mit der bedruckten Seite nach oben ein.
3. Schließen Sie das CD-Fach wieder. (Hinweis: Falls keine Disc eingelegt wurde, erscheint im Display die Anzeige „ Nd ").
4. Nach einigen Sekunden wird im Display für einige Sekunden lang die Gesamtzahl der Titel angezeigt. Die Anzeige ▶‖ leuchtet auf.

USB-WIEDERGABE

1. Schließen Sie ein USB-Gerät an den **USB MP3**-Port dieses Geräts an.
2. Drücken Sie die Taste **SOURCE** wiederholt, um den USB-Modus auszuwählen. Im Display erscheint einige Sekunden lang die Anzeige „ US " und die Wiedergabe startet automatisch.
3. Wählen Sie mit |◀◀ / ▶▶| einen Titel aus.

Anmerkungen:
- Auf dem USB-Gerät dürfen nicht mehr als 999 MP3-Dateien gespeichert sein.
- Das USB-Gerät darf nicht mehr als 99 Verzeichnisse enthalten.
- Je nach Anzahl der MP3-Dateien und Ordner auf dem USB-Gerät benötigt der Lautsprecher einige Sekunden oder länger zum Lesen der Dateien.
- Stecken Sie nur ein USB-Gerät in den dazu vorgesehenen USB-Port. Sie könnten das Gerät ansonsten beschädigen.
- Der USB-Port darf nicht direkt an einen PC angeschlossen werden: Dadurch könnte das Gerät beschädigt werden.
- Auf dem Markt sind zahlreiche USB-Sticks und MP3-Player erhältlich. Die Kompatibilität mit allen Formaten kann daher nicht gewährleistet werden. Benutzen Sie bitte einen anderen USB-Stick, falls der Ihre nicht funktionieren sollte.
- Falls die Titelnummer größer ist als 99, erscheint im LED-Display die Anzeige „99".

WIEDERGABE-MODUS(CD/MP3)

Wiederholung
Betätigen Sie die ⟲ Taste mehrfach, um einen Wiederholungsmodus zu wählen. Die Anzeige für die wiederholte Wiedergabe leuchtet auf.
- Einzelwiederholung: Anzeige zeigt " r. 1 ".
- Verzeichnis wiederholen: Anzeige zeigt " r. F ". (Nur MP3)
- Alles wiederholen: Anzeige zeigt " r. A ".
Um die wiederholte Wiedergabe zu beenden, drücken Sie die Taste ⟲ wiederholt, bis im Display die Anzeige „ r 0 " erscheint und die Anzeige für die wiederholte Wiedergabe erlischt.

Programmierte Wiedergabe
1. Drücken Sie im Stopp-Modus die Taste **PROG.** . Im Display erscheint einige Sekunden lang die Anzeige „P-", gefolgt von den Anzeigen „01" (Speicherplatz) und „01" (gespeicherter Titel 01). Die Anzeige für die programmierte Wiedergabe leuchtet auf.
2. Wählen Sie mit den Tasten |◀◀ / ▶▶| den gewünschten Titel aus und drücken Sie dann die Taste **PROG.** zum Bestätigen.
3. Wiederholen Sie die oben genannten Schritte, um bis zu 32 CD-Titel oder 99 MP3-Titel zu programmieren.
4. Drücken Sie die Taste ▶‖ , um die programmierte Wiedergabe zu starten.
5. Drücken Sie einmal die Taste ■ auf der Fernbedienung, um die programmierte Wiedergabe zu beenden. Drücken Sie ■ erneut, um die Funktion zu beenden.

ANSCHLUSS EINER ZUSATZQUELLE

1. Schließen Sie Ihr externes Gerät (z.B. MP3-Player) an den **AUX IN** Eingang an der Oberseite des Geräts an (Kabel enthalten).
2. Drücken Sie die Taste **SOURCE** wiederholt, um den AUX Modus auszuwählen. Im Display erscheint die Anzeige „ AU ".
3. Beginnen Sie mit dem Playback Ihrer Zusatzquelle.
4. Stellen Sie die Lautstärke auf den gewünschten Pegel ein.
5. Um das Playback zu beenden, nehmen Sie Ihre Zusatzquelle aus der **AUX IN** Buchse heraus.

MIKROFON ANSCHLIESSEN UND MITSINGEN

Für die Karaoke-Funktion schließen Sie ein Mikrofon (nicht enthalten) an die **MIC**-Buchse des Geräts an.
Hinweise:
- Drehen Sie den Regler – MIC + für die direkte Einstellung der gewünschten Lautstärke.
- Falls Sie das Mikrofon zu nah an einem Lautsprecher verwenden, kann ein dröhnendes Geräusch (Rückkopplung) verursacht werden. Bewegen Sie das Mikrofon in solch einem Fall vom Lautsprecher weg.

Warnung: Durch Aufprall oder Herunterfallen kann das Mikrofon permanent beschädigt werden. Schwenken Sie das Mikrofon nicht am Kabel haltend umher.

FARBBELEUCHTUNG VERWENDEN

1. Drücken Sie im Standby-Modus die Taste ☼ , um die farbige Beleuchtung einzuschalten; unterschiedliche Farben wechseln in zyklischen Abständen. Drücken Sie die Taste erneut, um eine Farbe auszuwählen; drücken Sie die Taste wiederholt, um durch die unterschiedlichen Farben zu schalten. Halten Sie die Taste ☼ gedrückt, um die Beleuchtung auszuschalten.
2. Drücken Sie Taste ☼ , wenn das Gerät eingeschaltet ist, um einen Beleuchtungsmodus auszuwählen.

TECHNISCHE EIGENSCHAFTEN

Netzstromversorgung: AC 100-240V ~ 50/60Hz
Stromverbrauch: 9.0W

AKKU
Akku-Typ: 7.4V 1500mAh. Lithium-Polymer-Akku
Ladespannung: 5V DC 500mA
Betriebsdauer: ca. 5 Stunden bei 50% Volumen und vollem Ladezustand
Ladezeit: ca. 3 Stunden

BLUETOOTH
Bluetooth-Version: V5.0
Bluetooth: 2.402-2.48GHz
RF-Ausgangsleistung (Radiofrequenz-Augangsleistung): -0.698 dBm
Betriebsreichweite: bis zu 10 Meter in offenen Räumen (Wände und Hindernisse können die Reichweite des Geräts beeinträchtigen)

FEHLERBEHEBUNG

Wenn das Gerät ein Problem aufweist, überprüfen Sie die folgenden Punkte, bevor Sie sich an den Kundendienst wenden:

Gerät kann nicht eingeschaltet werden
• Stellen Sie sicher, dass das Gerät am Stromnetz angeschlossen ist.
• Vergewissern Sie sich, dass die Batterie aufgeladen ist

Kein Ton - Allgemein
• Die Lautstärke des externen Geräts ist auf das Minimum eingestellt. Erhöhen Sie die Lautstärke.
• Die Lautstärke des M-1820DJ ist auf das Minimum eingestellt. Erhöhen Sie die Lautstärke.

Das Bluetooth-Gerät kann nicht verbunden werden.
• Sie haben die Bluetooth-Funktion des Geräts nicht aktiviert. Bitte lesen Sie die Bedienungsanleitung Ihres Geräts, um dessen Bluetooth-Funktion zu aktivieren.
• Das Gerät befindet sich nicht im Verbindungsmodus. Halten Sie die ᛒ Taste gedrückt, bis die Bluetooth-Anzeige anfängt schnell zu blinken.
• Das Gerät ist bereits mit einem anderen Bluetooth-Gerät verbunden. Trennen Sie diese Verbindung und versuchen Sie es erneut.

CD-WARTUNG

Reinigung
ACHTUNG: Entfernen Sie alle Geräte von den vorhandenen Stromquellen, bevor Sie das Gerät reinigen.
• Verwenden Sie ein weiches, trockenes und sauberes Tuch. Entfernen Sie regelmäßig den Staub von den Lüftungsöffnungen hinten und an den Seiten.
• Die Verwendung von Lösungsmitteln, scharfen Reinigungsmitteln oder alkoholhaltigen Reinigungsmitteln kann das Gerät beschädigen.
• Wenn ein Gegenstand oder eine Flüssigkeit in das Gerät gelangt, ziehen Sie sofort den Netzstecker und lassen Sie das Gerät von einem zugelassenen Fachmann prüfen.

HINWEISE ZU DEN DISKS
* Verwenden Sie keine CDs mit speziellen Formen (achteckige, herzförmige CDs...), die Störungen des Gerätes hervorrufen könnten.
* Legen Sie nicht mehr als eine Disk in das CD-Fach ein.
* Versuchen Sie nicht, das CD-Fach während der Wiedergabe zu öffnen.
* Berühren Sie nicht die Linse, denn dadurch könnten Störungen des Gerätes hervorgerufen werden.
* Eine CD, die Kratzer, Staub oder Fingerspuren aufweist, kann Störungen verursachen. Nach dem Abspielen, reinigen Sie die CD mit einem Tuch. Reinigen Sie die CD immer von innen nach außen. Räumen Sie CDs nicht an zu heißen oder nassen Stellen auf, damit sie nicht verformt werden. Räumen Sie Ihre CDs nach dem Abspielen in der zugehörigen Hülle auf.

Wichtiger Hinweis
• Vor dem Transport des Geräts die eventuell vorhandene Disc herausnehmen.

SICHERHEITSANWEISUNGEN

CAUTION
RISK OF ELECTRIC SHOCK
DO NOT OPEN

ACHTUNG: Um Elektroschockgefahr zu vermeiden, dürfen Sie dieses Gerät nicht demontieren. Das Gerät enthält keine Teile, die der Benutzer selbst reparieren kann. Vertrauen Sie die Instandhaltung des Geräts einem Fachmann an.

Das in einem Pfeil endende Blitzsymbol innerhalb eines Dreiecks weist den Benutzer auf die Gegenwart einer „gefährlichen Spannung“ im Gerät hin.

Das Ausrufezeichen im Inneren eines Dreiecks weist den Benutzer auf wichtige Anweisungen hin, die sich in dem das Gerät begleitenden Handbuch befinden.

Der Sicherheitshinweis befindet sich an der Rückseite des Geräts.

WARNUNG: UM BRAND- UND ELEKTROSCHOCKGEFAHR VORZUBEUGEN, DÜRFEN SIE DIESES GERÄT WEDER REGEN NOCH FEUCHTIGKEIT AUSSETZEN.

ACHTUNG: Beim Umgehen der Sicherheitsvorrichtungen oder wenn diese defekt sind, kann aus dem Gerät unsichtbare Laserstrahlung austreten.
Dieser CD-Player wurde als Klasse I Laserprodukt eingestuft. Das Etikett mit der Aufschrift LASERPRODUKT DER KLASSE 1 befindet sich an der Rückseite des Geräts.

CLASS 1 LASER PRODUCT
PRODUCTO LASER CLASE 1
PRODUIT LASER DE CLASSE 1
LASER-PRODUKT DER KLASSE 1

ACHTUNG
- Verwenden Sie dieses Gerät in klimatisch gemäßigter Umgebung.
- Das Typenschild befindet sich auf der Rückseite des Geräts.
- Achten Sie auf einen Mindestabstand von 5cm zu Ihrem Gerät, um eine ausreichende Belüftung zu gewährleisten.
- Stellen Sie eine ausreichende Belüftung des Geräts sicher und behindern Sie die Belüftungsöffnungen nicht mit Gegenständen wie z. B. Zeitungen, Tischdecken, Vorhängen, usw.
- Stellen Sie keine Wärmequelle wie eine angezündete Kerze auf oder in der Nähe des Geräts ab.
- Setzen Sie das Gerät niemals Wasserspritzern oder Feuchtigkeit aus.
- Stellen Sie kein mit Wasser gefülltes Gefäß, wie z. B. Vasen, in der Nähe des Geräts ab.
- Werfen Sie Batterien nicht ins Feuer! Entsorgen Sie leere Batterien umweltgerecht.
- Batterien dürfen keiner übermäßigen Hitze ausgesetzt werden (wie zum Beispiel praller Sonne, Feuer oder anderen ähnlichen Hitzequellen).
- Über den Netzstromadapter kann das Gerät von der Netzspannung getrennt werden. Er sollte schnell eingeschaltet werden können und während der vorgesehenen Verwendung nicht blockiert sein. Um das Gerät vollständig vom Netzstrom zu trennen, muss der Netzstromadapter von der Netzsteckdose vollständig getrennt werden.
- Unter der Einwirkung von elektrostatischen und/oder elektrischen Phänomen kann das Produkt Fehlfunktionen aufweisen. Ein Zurücksetzen auf die Werkseinstellungen kann sich als notwendig erweisen.

Wenn Sie dieses Gerät entsorgen möchten, denken Sie daran, es bei einer Sammelstelle für elektrische Haushaltsgeräte zu entsorgen. Erkundigen Sie sich nach Ihrer nächstgelegenen Wertstoffsammelstelle. Für detaillierte Informationen wenden Sie sich an die örtlichen Behörden oder an Ihren Händler. (Richtlinie über elektrische und elektronische Abfallgeräte)

NEW ONE S.A.S
10, Rue de la Mission, 25480 Ecole Valentin, France

CE

ES CAJÓN ALTAVOZ BLUETOOTH PARA FIESTAS CON LECTOR DE DISCOS Y BATERÍA

DESCRIPCIÓN DEL APARATO

1. Compartimento del disco
2. ☼: Botón de control de iluminación
3. ⏻ : Para encender/apagar la unidad
   SOURCE: Para seleccionar el modo de función: Bluetooth, CD, USB, AUX.
4. ▶||: Reproducir/ Pausar
   ᛒ : Emparejamiento de Bluetooth/ Desconexión de Bluetooth
5. |◀◀ : Salto/ Búsqueda
6. ■ : Detener la reproducción
7. ▶▶| : Salto/ Búsqueda
8. ᛒ Indicador de Bluetooth
9. ▭ Indicador de carga
10. ↻ Indicador de repetición
11. Display LED
12. ▶|| : Indicador de Reproducir/ Pausar
13. **PROG.** Indicador de programa
14. Entrada auxiliar (3.5mm)
15. ↻ : Para repetir la reproducción
    PROG.: Para programar secuencias de reproducción vinculación estéreo
16. Puerto USB para la reproducción MP3
17. – MASTER◀ + : Para ajustar el volumen principal
18. – MIC◀ + : Para ajustar el volumen del micrófono
19. Asa de transporte
20. Toma **MIC**
21. DC IN 9V ⎓ 1A
22. Tweeter
23. Altavoces

ALIMENTACIÓN

Utilización del adaptador de red
Este adaptador funciona con una alimentación CA de entre 100V- 240V ~ 50/60Hz. El adaptador de red que se suministra con el aparato no se puede utilizar en ningún caso con otro tipo de alimentación.

Atención:
• El adaptador de red que se suministra ha sido diseñado para utilizarse exclusivamente con este aparato. No lo utilice con ningún otro aparato.
• Apague el aparato antes de desenchufar el adaptador de red. De lo contrario, el aparato podría estropearse.
• Cuando no vaya a utilizar el aparato durante un período de tiempo prolongado, desenchufe el adaptador de red de la toma de corriente.
• Asegúrese de que la toma de corriente está cerca y de que es fácil acceder a ella. En caso de fallo en el funcionamiento del aparato, desenchufe inmediatamente el adaptador de red de la toma de corriente.
• El adaptador de red permite enchufar y desenchufar el aparato. El acceso al mismo debe permanecer despejado en todo momento. Para cortar por completo la alimentación del aparato, ha de desenchufar el adaptador de red de la toma de corriente.
• No utilice el adaptador de red si está estropeado. Coloque los cables de forma segura y compruebe que no quedan aplastados, doblados ni tensados. Si el cable de alimentación está estropeado, acuda a un técnico cualificado.

Utilización de la batería integrada
La unidad dispone de una batería interna recargable (iones de litio). Cargue la batería antes de usarla por primera vez El indicador de carga se iluminará en color rojo y se apagará tras completarse la carga.
Advertencias:
• Recargue la batería cuando tenga la intención de utilizarla inmediatamente después.
• Durante la utilización de la batería, la temperatura ambiente debe oscilar entre 5 y 35°C.
• Para alargar la vida de la batería, asegúrese de recargarla a una temperatura de interior.
• No desmonte la batería, ni la exponga a temperaturas superiores a 100°C o la lance al fuego.
• No exponga la batería a temperaturas demasiado altas, como las producidas por la exposición directa a los rayos del sol, al fuego o a otras fuentes de calor.
• Cuando se deshaga de la batería, hágalo de acuerdo con la legislación aplicable y respete el medio ambiente.
• Cuando la batería interna esté baja, “Lb” se mostrará en el display.

NOTA: Con el objetivo de ahorrar energía, cuando la reproducción haya alcanzado el final o el volumen se encuentre a un nivel muy bajo y no se use ningún control en el dispositivo por un periodo de 30 minutos, la unidad pasará al modo de espera automáticamente.

ENCNEDIDO/APAGADO DE LA UNIDAD

Mantenga pulsado el botón ⏻ para encender el aparato / para apagar la unidad.

SELECCIÓN DE FUNCIÓN

La función (BLUETOOTH/ AUX/ CD/ USB) será seleccionada pulsando el botón **SOURCE** repetidamente.

FUNCIÓN BLUETOOTH

Los logos y nombres *Bluetooth*® son marcas registradas que pertenecen a Bluetooth SIG, Inc. y cualquier uso de dichas marcas por parte de New One S.A.S tiene sus respectivas licencias. Otras marcas comerciales y registradas son propiedad de sus respectivos propietarios.

Emparejar un dispositivo Bluetooth
1. Cuando la unidad esté encendida, pulse el botón **SOURCE** de la unidad repetidamente para seleccionar el modo Bluetooth. El display mostrará “bt”. Indicador de Bluetooth el parpadeará, indicando que está en el modo de emparejamiento.
2. En el dispositivo Bluetooth, habilite Bluetooth y seleccione “M-1820DJ” de la lista de dispositivos. (Para obtener el detalle de operaciones para conectarse, consulte el manual de usuario del dispositivo). Si el dispositivo Bluetoothle solicita una contraseña de acceso, utilice“0000”. Algunos dispositivos Bluetooth le indicarán que acepte la conexión. Si la unidad se vincula correctamente, el indicador Bluetooth ᛒ se encenderá con una indicación de voz.

Sugerencia: Si desea conectar su altavoz Bluetooth a otro dispositivo de audio Bluetooth, debe desconectar el dispositivo actual primero y seguir los pasos descritos anteriormente para hacer una conexión nueva.
Si el emparejamiento falla, realice lo siguiente:
Mantenga presionado el botón ᛒ , hasta que el indicador bt de Bluetooth parpadee rápidamente para ingresar al modo de emparejamiento. En el dispositivo Bluetooth, habilite Bluetooth y seleccione “M-1820DJ” de la lista dedispositivos (ver el paso 2 más arriba).

• En algunos dispositivos como computadoras, una vez realizado el emparejamiento, debe seleccionar la unidad del menú Bluetooth y elegir " utilizar como dispositivo de audio (estéreo) osimilar ".
• El emparejamiento permanece intacto cuando launidad y/o su dispositivo Bluetooth sale del rango de comunicación. Se restablecerá una conexiónactiva cuando su dispositivo Bluetooth vuelva dentro del rango.
• Cuando vuelva a encender la unidad, se intentará la reconexión automática con el dispositivo Bluetooth al que se haya emparejado más recientemente.

Utilizar un dispositivo Bluetooth
1. Con alguna unidad emparejada (ver la sección anterior), haga funcionar su dispositivo Bluetooth. El sonido se escuchará a través de los altavoces M-1820DJ.
2. Oprima el botón ▶|| para pausar la reproducción. Presione nuevamente para retomar la reproducción.
3. Seleccione la pista que desee con |◀◀ / ▶▶| .
4. Ajuste el volumen utilizando – MASTER◀ + en la unidad. También puede ajustar el volumen en el dispositivo con el cual está emparejado.

Por la presente, NEW ONE S.A.S declara que el « MUSE M-1820 DJ » cumple con los requerimientos esenciales y otras provisiones aplicables de la Directiva 2014/53/EU. La declaración de conformidad podrá consultarse en www.muse-europe.com

VINCULACIÓN ESTÉREO
Esta función le permite obtener calidad de sonido estéreo envolvente. Se necesitan dos altavoces Bluetooth M-1820DJ para realizar una separación inalámbrica de canales de radio Bluetooth real, por lo tanto, debe comprar dos M-1820DJ.
Consejo: se aconseja que la distancia entre el altavoz principal y el secundario sea inferior a 4 metros.

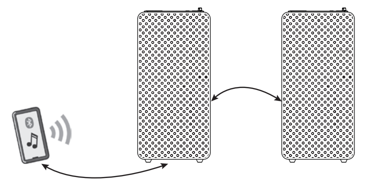

1. Encienda los dos altavoces Bluetooth M-1820DJ.
2. Cuando ambos altavoces están en modo de vinculación, presionar el botón ↻ / **PROG.** en un altavoz Bluetooth lo convertirá en altavoz principal (canal L). A continuación, buscará y se conectará al altavoz secundario. Reconocerán el canal izquierdo y derecho automáticamente.
3. Conecte el altavoz principal al dispositivo con Bluetooth activado (por ejemplo, un smartphone).
4. Reproduzca la canción y escuche el sonido en estéreo.
5. Presione el botón ᛒ en cualquiera de los altavoces para pausar la reproducción. Presione de nuevo para reanudar la reproducción.
6. Mantenga presionado el botón ᛒ en el altavoz principal para desconectar el vinculación estereo.

FUNCIONAMIENTO CD

1. Cuando la unidad esté encendida, pulse el botón **SOURCE** repetidamente para seleccionar el modo CD. El display mostrará “Cd” durante unos segundos.
2. Abra el compartimento del disco. Introduzc un disco con la cara impresa mirando hacia arriba.
3. Cierre el compartimento. (Nota: Ni no se hubiera introducido ningún disco, el display mostrará “nd”).
4. Pasados unos segundos, el número total de pistas aparecerá en el display durante unos segundos y la reproducción comenzará automáticamente. El indicador ▶|| se encenderá.

REPRODUCIÓN DE UN DISPOSITIVO USB

1. Conecte un dispositivo USB al puerto **USB MP3** de la unidad.
2. Pulse el botón **SOURCE** repetidamente para seleccionar el modo USB. El display mostrará “US” durante unos segundos y la reproducción comenzará automáticamente.
3. Seleccione la pista que desee con |◀◀ / ▶▶| .

Notas:
- El número total de archivps MP3 en el dispositivo USB no deberá exceder los 999.
- El dispositivo USB no podrá contener más de 99 directorios.
- El tiempo de lectura llevará unos segundos o más, dependiendo de la cantidad de archivos MP3 y carpetas en el dispositivo USB.
- Introduzca sólo dispositivos USB en el puerto USB. En caso contrario, podría dañar el aparato.
- No conecte el puerto USB directamente a un ordenador: podría dañar el aparato.
- En el mercado pueden encontrarse numerosos modelos de dispositivos USB y de reproductores MP3. No podemos garantizarle que este aparato sea compatible con todos los formatos. En caso de que su dispositivo USB no funcione, utilice otro.
- Si el número de pista es superior a 99, en la pantalla LED de la unidad se mostrará "99".

MODOS DE REPRODUCCIÓN (CD/MP3)

Reproducción repetida
Pulse el botón ↻ repetidamente para seleccionar un modo de reproducción. El indicaador de repetición se iluminará.
- Repetir 1, la pantalla muestra “r. 1”
- Repetir carpeta, la pantalla muestra “r.F” (Sólo MP3)
- Repetir todo, la pantalla muestra “r.A”
Para cancelar la repetición de la reproducción, pulse el botón ↻ repetidamente hasta que el display muestre “r 0” y el indicador de repetición desaparezca.

Reproducción programada
1. En el modo de detención, pulse el botón **PROG.** En pantalla se mostrará "P-" durante unos segundos y a continuación, "01" (número de programa de memoria) y cambiará a "01" (siendo "01" la pista programada 01). El indicador de programación se iluminará.
2. Seleccione la pista que desee con |◀◀ / ▶▶| , después pulse el botón **PROG.** para confirmar.
3. Repita los pasos anteriores para programar hasta un total de 32 pistas para un CD y 99 para MP3.
4. Pulse ▶|| para comenzar la reproducción de la programación.
5. Pulse una vez el botón ■ del mando a distancia para detener la reproducción programada. Pulse de nuevo ■ para cancelar esta función.

CONEXIÓN DE UN DISPOSITIVO EXTERNO

1. Conecte su fuente de audio auxiliar (un reproductor de MP3, por ejemplo) a la toma **AUX IN** de la parte superior de la unidad (cable incluido).
2. Pulse el botón **SOURCE** repetidamente para seleccionar el modo AUX. El display mostrará “AU”.
3. Empiece el playback desde la fuente AUX IN.
4. Ajuste el volumen hasta el nivel deseado.
5. Para parar el playback, desconecte la fuente AUX-IN de la entrada **AUX-IN**.

PARA CANTAR POR LA TOMA MIC

Cante con la música enchufando el micrófono (no suministrado) a la toma **MIC** de la unidad.
Notas:
• Gire el – MIC◀ + directamente para ajustar el volumen según sus preferencias.
• Si colocara el micrófono cerca del altavoz, podría darse un efecto de eco (retroalimentación acústica). de ser así, aleje el micrófono del altavoz.
Advertencia: Si golpea o deja caer el micrófono podría dañarlo permanentemente. Resista la tentación de darle vueltas al micrófono por el cable.

LUZ DE COLOR

1. En modo de espera, presione el botón ☼ para encender la luz de color y el cambio de color múltiple para conseguir un efecto de ciclo de color. Presione el botón de nuevo para estabilizar la luz, presione repetidamente para seleccionar el color deseado. Mantenga presionado ☼ para apagar la luz.
2. Cuando la unidad está encendida, presione el botón ☼ para seleccionar el modo de iluminación.

FICHA TÉCNICA

Alimentación: AC100-240V ~ 50/60Hz
Consumo: 9.0W

PILAS RECARGABLES
Tipo de batería:Batería de iones de litio de 7.4V 1500 mAh
Tiempo de funcionamiento: Aproximadamente 5 horas con el volumen al 50% luego de haberlas cargado completamente
Tiempo de carga :Aproximadamente 3 horas

BLUETOOTH
Versión Bluetooth: V5.0
Bluetooth: 2.402-2.48GHz
Salida de corriente RF (radiofrecuencia): -0.698 dBm
Distancia de rendimiento: Hasta 10 m medidos en espacio abierto (la pared y las estructuras pueden afectar el rango del dispositivo)

GUIA DE RESOLUCION DE PROBLEMAS

Si esta unidad presentara un problema, lea el siguiente cuadro antes de llamar al servicio técnico:

No hay energía
• Asegúrese de que la unidad esté conectada a la alimentación de CA.
• Asegúrese de que la batería está recargada.

No hay sonido (General)
• El volumen del dispositivo externo está fijado en mínimo; suba el volumen.
• El volumen del M-1820DJ está fijado en mínimo; suba el volumen.

El dispositivo Bluetooth no puede emparejarse o conectarse con la unidad.
• No activó la función Bluetooth de su dispositivo. Consulte el manual de usuario de su dispositivo para activar la función Bluetooth
• La unidad no está en modo de emparejamiento. Mantenga presionado el botón ᛒ hasta que el indicador de Bluetooth parpadee rápidamente.
• La unidad ya está conectada con otro dispositivo Bluetooth; desconecte dicho dispositivo y luego inténtelo nuevamente.

MANTENIMIENTO DE CD

Limpieza
ATENCIÓN: Desconecte este aparato de toda fuente de alimentación antes de limpiarlo.
- Utilice un paño suave, limpio y seco. Limpie regularmente los orificios de ventilación de la parte trasera del aparato y de los laterales.
- El uso de disolventes o productos abrasivos o a base de alcohol puede dañar el aparato.
- Si un objeto o un líquido penetra en el aparato, desenchúfelo inmediatamente y póngase en contacto con personal técnico cualificado.

Notas relativas a los discos
* No utilice discos con formas especiales (octogonales, en forma de corazón, etc.), ya que podrían ocasionar un fallo en el funcionamiento del aparato.
* No introduzca más de un disco en el compartimento.
* No intente abrir el compartimento del disco durante la reproducción.
* No toque la lente del reproductor; si lo hace, podría producirse un fallo en el funcionamiento del aparato.
* Un disco cuya superficie esté rayada, contenga polvo o huellas puede ocasionar fallos en el funcionamiento del aparato. Antes de comenzar la reproducción, limpie el disco con un paño limpio. Para ello, frótelo desde el centro hacia los bordes. No guarde los discos en lugares con temperaturas elevadas o una humedad considerable; podrían deformarse. Una vez que haya escuchado el disco, guárdelo en su estuche.

Nota importante
• Retire el disco del compartimento cuando transporte el aparato.

INSTRUCCIONES DE SEGURIDAD

CAUTION
RISK OF ELECTRIC SHOCK
DO NOT OPEN

ATENCIÓN: Para reducir el riesgo de descarga eléctrica, no desmonte el aparato. En el interior de este aparato no existe ninguna pieza que pueda ser reparada por el usuario. Para cualquier operación de mantenimiento y reparación, póngase en contacto con personal técnico cualificado.

El símbolo del rayo con una flecha dentro de un triángulo equilátero advierte al usuario de la presencia de voltaje peligroso en el interior del aparato.

El signo de exclamación dentro de un triángulo equilátero advierte al usuario de la presencia de importantes instrucciones de funcionamiento y mantenimiento en el manual que acompaña al producto.

La marca de precaución se encuentra en la parte posterior del dispositivo.

ADVERTENCIA: PARA PREVENIR EL RIESGO DE INCENDIO O DE DESCARGA ELÉCTRICA, NO EXPONGA ESTE APARATO A LA LLUVIA O A LA HUMEDAD.

ATENCIÓN: Radiación láser invisible en caso de apertura o fallo de los cierres de seguridad.
Este reproductor de discos compactos ha sido clasificado como producto LÁSER DE CLASE 1. La marca de PRODUCTO LASER CLASE 1 se encuentra en la parte posterior de la unidad.

CLASS 1 LASER PRODUCT
PRODUCTO LASER CLASE 1
PRODUIT LASER DE CLASSE 1
LASER-PRODUKT DER KLASSE 1

ATENCIÓN
- Utilice este aparato en lugares con climas templados.
- La placa de datos técnicos está situada en la parte posterior del dispositivo.
- Deje libre alrededor del aparato una distancia mínima de 5 cm para garantizar una correcta ventilación del mismo.
- Para asegurar una ventilación correcta del aparato, no cubra los orificios de ventilación con objetos tales como periódicos, manteles, cortinas, etc.
- No coloque ninguna fuente de calor, como por ejemplo una vela encendida, sobre el aparato o cerca de él.
- No exponga el aparato a salpicaduras o a la humedad.
- No coloque objetos que contengan líquido, como un jarrón, encima del aparato.
- No tire las pilas al fuego. Respete el medio ambiente cuando se deshaga de las pilas usadas.
- No exponga las pilas a temperaturas demasiado altas, como las producidas por la exposición directa a los rayos del sol, al fuego o a otras fuentes de calor.
- El adaptador de red permite enchufar y desenchufar el aparato. El acceso al mismo debe permanecer despejado en todo momento. Para cortar por completo la alimentación del aparato, ha de desenchufar el adaptador de red de la toma de corriente.
- Como resultado de fenómenos electroestáticos y/o eléctricos transitorios, pueden producirse fallos en el funcionamiento del producto. En estos casos, el usuario deberá reiniciar el aparato desenchufándolo y volviéndolo a enchufar.

Si desea deshacerse de este aparato, recuerde que ha de depositarlo en un lugar destinado al reciclado de electrodomésticos. Infórmese acerca del centro de reciclaje más cercano. Consulte a las autoridades locales o a su proveedor para obtener más información al respecto. (Directiva de Residuos de Aparatos Eléctricos y Electrónicos)

NEW ONE S.A.S
10, Rue de la Mission, 25480 Ecole Valentin, France

CE

IT CASSA BLUETOOTH PARTY BOX CON CD E BATTERIA

DESCRIZIONE DEL PRODOTTO

1. Compartimento disco
2. ☼ Regolazione della luce
3. ⏻ : Attivazione e disattivazione dell’apparecchio
   SOURCE: Selezione dell'origine: Bluetooth, CD, USB, AUX.
4. ▶|| : Riproduzione/ pausa
   ᛒ : Associazione Bluetooth/ Disattiva associazione Bluetooth
5. |◀◀ : Salta/ Ricerca
6. ■ : Arresto della riproduzione
7. ▶▶| : Salta/ Ricerca
8. ᛒ Spia di Bluetooth
9. ▭ Spia di caricamento
10. ↻ Spia di riproduzione ripetuta
11. Display LED
12. ▶|| Spia di riproduzione/ pausa
13. **PROG.**: Spia di riproduzione programmata
14. Ingresso ausiliario (3,5 mm)
15. ↻ Consente di ripetere la riproduzione
    PROG.: consente di programmare tracce associazione stereo
16. Porta USB per la riproduzione di file MP3
17. – MASTER◀ + : Per regolare il volume principale
18. – MIC◀ + : Per regolare il volume del microfono
19. Maniglia
20. Presa **MIC**
21. Lngresso per alimentatore di rete: 9V ⎓ 1A
22. Tweeter
23. Altoparlante

ALIMENTAZIONE

Utilizzo dell’adattatore di rete
L’adattatore di rete funziona tramite un’alimentazione AC compresa tra 100V ~ e 240V ~ .
L’adattatore di rete fornito in dotazione non può in alcun caso essere utilizzato con un altro tipo di alimentazione.

Attenzione:
• L’adattatore di rete fornito in dotazione è destinato ad essere utilizzato esclusivamente con questo apparecchio. Non utilizzatelo dunque con altri apparecchi.
• Per evitare di rovinare l’apparecchio, spegnetelo prima di scollegare l’adattatore di rete dall’apparecchio.
• In caso di un prolungato periodo di non utilizzo, scollegate l’adattatore di rete dalla presa a muro.
• Fate in modo che la presa di rete sia vicina e che resti facilmente accessibile. In caso di malfunzionamento, scollegate immediatamente la spina di alimentazione dalla presa di rete.
• L’adattatore di rete permette di scollegare l’apparecchio. Deve pertanto restare facilmente accessibile durante l’uso. Per mettere del tutto l’apparecchio fuori tensione, scollegate il cavo di alimentazione.
• Non utilizzate l’adattatore di rete se è danneggiato. Posizionate i cavi in modo sicuro facendo attenzione che non vengano incastrati o schiacciati. Se il cavo di alimentazione è danneggiato, rivolgetevi a un tecnico qualificato.

Utilizzo della batteria integrata
L’unità ha una batteria incorporata ricaricabile (li-ion). La batteria integrata deve essere caricata del tutto per poter procedere al primo utilizzo. La spia che indica lo stato di ricarica si illuminerà in rosso e si spegnerà a ricarica completata.
Avvertenze:
• Ricaricate la batteria integrata se intendete utilizzarla subito dopo.
• Durante l’utilizzo della batteria integrata, la temperatura ambiente deve essere compresa tra 5°C e 35°C.
• Per prolungare la durata di vita della batteria integrata, ricaricatela a temperatura ambiente (interno).
• Non smontate la batteria, non scaldatela a più di 100°C e non gettatela nel fuoco.
• Non esponete la batteria a un calore eccessivo, come raggi del sole, fuoco o fonti di calore analoghe.
• Quando gettate la batteria, pensate a rispettare l’ambiente e agite secondo la legislazione vigente.
• Quando la batteria interna è scarica, prima che il lettore entri in automatico in modalità di sospensione sul display viene visualizzata la dicitura “Lb”.

NOTA BENE
Per risparmiare energia, al termine della riproduzione oppure quando il volume è impostato al minimo e nell'arco di 30 minuti non viene eseguita nessuna operazione, l'apparecchio passa in automatico alla modalità di Standby.

ACCENSIONE E SPEGNIMENTO L’APPARECCHIO

Tenere premuto il tasto ⏻ per accendere l’apparecchio/ per spegnere l'apparecchio.

SELEZIONE DELL’ORIGINE

Per selezionare un'origine (BLUETOOTH/ AUX/ CD/ USB) premere più volte il tasto **SOURCE** sull'apparecchio.

FUNZIONALITÀ BLUETOOTH

Il marchio denominativo *Bluetooth*® e i relativi loghi sono marchi registrati di Bluetooth SIG, Inc., utilizzati da New One S.A.S su licenza. Altri marchi e nomi commerciali sono di proprietà dei rispettivi titolari.

Associazione di un dispositivo Bluetooth
1. Da apparecchio acceso, per selezionare la modalità Bluetooth premere più volte il tasto **SOURCE** sull'apparecchio. Sul display viene visualizzata la dicitura “bt” per alcuni secondi, L'indicatore Bluetooth inizierà a lampeggiare rapidamente, indicando che è in modalità di accoppiamento.
2. Attivare la funzione Bluetooth sul proprio dispositivo Bluetooth e selezionare “M-1820DJ” dall’elenco dei dispositivi rilevati (consultare il manuale di istruzioni del dispositivo per informazioni dettagliate su come connettere il dispositivo). Se il dispositivo Bluetooth richiede la digitazione di una password, inserire “0000”. Alcuni dispositivi Bluetooth richiedono di accettare la connessione. Se l’apparecchio è abbinato correttamente, l’indicatore Bluetooth ᛒ si illuminerà e si udrà un messaggio vocale.

Nota: se si desidera connettere l’altoparlante Bluetooth a un altro dispositivo Bluetooth è necessario prima disconnettere il dispositivo corrente, quindi seguire i passaggi sopra indicati per stabilire una nuova connessione.
Se l’associazione non riesce:
Per accedere alla modalità di associazione tenere premuto il tasto ᛒ fino a quando l’indicatore Bluetooth non lampeggia rapidamente. Attivare la funzione Bluetooth sul proprio dispositivo Bluetooth e selezionare “M-1820DJ” dall’elenco dei dispositivi rilevati (vedi punto 2).

• Su alcuni dispositivi, come ad esempio computer, una volta associato il dispositivo è necessario selezionare l’unità dal menu Bluetooth, quindi selezionare l’opzione “Utilizza come dispositivo audio (stereo)” o similare.
• L’associazione rimane attiva quando l’unità e/o il dispositivo Bluetooth escono dal raggio d’azione del Bluetooth. Una connessione attiva viene ristabilita quando il dispositivo rientra nel raggio d’azione del Bluetooth.
• Una volta riaccesa, l’unità tenta in automatico di riconnettersi all’ultimo dispositivo Bluetooth associato.

Utilizzo di un dispositivo Bluetooth
1. Una volta associata l’unità a un dispositivo (vedi sezione precedente) l’audio del dispositivo Bluetooth viene riprodotto mediante l’altoparlante.
2. Premere il tasto ▶|| per sospendere la riproduzione. Premerlo di nuovo per riprendere la riproduzione.
3. Utilizzare i tasti |◀◀ / ▶▶| per selezionare la traccia desiderata.
4. Regolare il volume usando il tasto – MASTER◀ + sull’unità. È possibile regolare il volume anche dal dispositivo a cui l’unità è associata.

Con la presente, NEW ONE S.A.S dichiara che « MUSE M-1820 DJ » è conforme ai requisiti essenziali e alle altre disposizioni fondamentali della direttiva 2014/53/EU. La dichiarazione di conformità è consultabile alla pagina www.muse-europe.com

ASSOCIAZIONE STEREO
Questa funzione consente di ottenere una qualità audio stereo surround. Richiede due altoparlanti Bluetooth M-1820DJ per realizzare la vera separazione wireless del canale radio Bluetooth, quindi, bisogna acquistare due M-1820DJ.
Suggerimento: tenere l’altoparlante principale e l’altoparlante secondario a una distanza non superiore ai quattro metri.

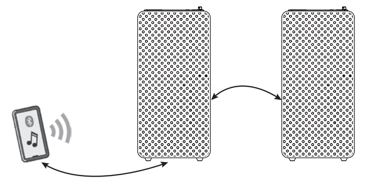

1. Accendere i due altoparlanti M-1820DJ.
2. Con entrambi gli altoparlanti in modalità di abbinamento, premi il tasto ↻ / **PROG.** su uno degli altoparlanti Bluetooth, che diventerà così l’altoparlante principale (canale L) per poi cercare e collegarsi all’altoparlante secondario. Gli altoparlanti riconosceranno automaticamente il canale destro e il canale sinistro.
3. Connettere l’altoparlante principale al dispositivo abilitato al Bluetooth (ad esempio: smartphone).
4. Sarà possibile adesso riprodurre la canzone desiderata ed ascoltarla in modalità stereo.
5. Premere il tasto ᛒ su uno dei due altoparlanti per interrompere la riproduzione. Premere di nuovo per riprendere la riproduzione.
6. Tenere premuto il tasto ᛒ l’altoparlante per scollegare il associazion stereo.

ASCOLTO DI CD

1. Da apparecchio acceso, per selezionare la modalità CD premere più volte il tasto **SOURCE**. Sul display viene visualizzata la dicitura “Cd” per alcuni secondi.
2. Aprire il vano CD. Inserire un CD con il lato opaco rivolto verso l'alto.
3. Richiudere lo sportello. (Nota: se nel vano CD non è inserito nessun CD, sul display viene visualizzata la dicitura “nd”).
4. Dopo alcuni secondi, sul display viene visualizzato per alcuni istanti il numero totale di tracce, quindi l'apparecchio avvia la riproduzione in automatico. ▶|| l’indicatore si illuminerà.

RIPRODUZIONE MEDIANTE PORTA USB

1. Collegare un dispositivo USB alla porta **USB** sull'unità.
2. Per selezionare la modalità USB premere più volte il tasto **SOURCE**. Sul display viene visualizzata per alcuni istanti la dicitura “US”, quindi l'apparecchio avvia in automatico la riproduzione.
3. Utilizzare i tasti |◀◀ / ▶▶| per selezionare la traccia desiderata.

Nota bene:
- Il numero totale di file MP3 contenuti nel dispositivo USB non deve essere superiore a 999.
- Il numero di directory contenute nel dispositivo USB non deve essere superiore a 99.
- Il tempo di lettura può variare a seconda del numero di file MP3 o di cartelle contenuti nel dispositivo USB.
- Inserire esclusivamente periferiche USB nello slot corrispondente. L'inserimento di oggetti potrebbe danneggiare l’apparecchio.
- La porta USB non deve essere direttamente collegata ad un PC, in quanto ciò potrebbe danneggiare l’apparecchio.
- Sul mercato esistono numerosi modelli di periferiche USB e di lettori MP3. Non è possibile garantire la compatibilità con tutti i formati. Qualora un modello di periferica USB non sia compatibile, provare con un’altro.
- Se il numero del brano è superiore a 99, il quadrante LED dell’apparecchio mostrerà “99”.

MODALITÀ DI RIPRODUZIONE (CD/MP3)

Riproduzione
Premere più volte il tasto ↻ per selezionare una modalità di ripetizione, La spia di riproduzione ripetuta si illumina.
- Ripeti 1: icona “r. 1”.
- Ripeti cartella, icona “r.F”. (solo MP3)
- Ripeti tutto, icona “r.A”.
Per annullare la riproduzione ripetuta premere più volte il tasto ↻ fino a quando sul display non viene visualizzata la dicitura “r 0” e la spia di riproduzione ripetuta non si spegne.

Riproduzione programmata
1. Dalla modalità di arresto, premere il tasto **PROG.** Il display mostrerà “P-“ per alcuni secondi, quindi “01” (numero nella memoria) e passerà a “01” ("01" per il brano 01). La spia di riproduzione programmata si illumina.
2. Utilizzare i tasti |◀◀ / ▶▶| per selezionare la traccia desiderata, quindi premere il tasto **PROG.** per confermare.
3. Ripetere gli stessi passaggi per programmare fino a un massimo di 32 tracce per i CD e 99 tracce per i lettori MP3.
4. Per avviare la riproduzione programmata premere il tasto ▶|| .
5. Per arrestare la riproduzione programmata premere una volta il tasto ■ . Premere ■ di nuovo per annullare questa funzione.

COLLEGAMENTO SORGENTE AUSILIARIA

1. Collegare la sorgente ausiliaria (ad es. lettore mp3) al jack **AUX IN** nella parte superiore dell'apparecchio (cavo fornito).
2. Per selezionare la modalità AUX premere più volte il tasto **SOURCE**. Sul display viene visualizzata la dicitura “AU”.
3. Avviare la riproduzione dalla sorgente ausiliaria.
4. Regolare il volume al livello desiderato.
5. Per arrestare la riproduzione scollegare la sorgente ausiliaria dalla presa **AUX IN**.

AMPLIFICAZIONE DEL MICROFONO

Canta con la musica collegando un microfono (non incluso) alla presa **MIC** dell’apparecchio.
Note:
• Ruotare – MIC◀ + per regolare direttamente il volume al livello desiderato.
• L’avvicinamento del microfono alla cassa può causare feedback acustico (effetto Larsen). In tal caso, allontanare il microfono dalla cassa.
Attenzione: picchiettare sul microfono o sottoporre il microfono a cadute può causarne il danneggiamento. Non far oscillare il microfono afferrandolo dal cavo.

LUCE COLORATA

1. In modalità standby, premi ☼ per attivare le luci colorate, con molteplici cambi di colore per ottenere il ciclo di luci colorate. Premere di nuovo il tasto ☼ per selezionare un solo colore; premere il tasto più volte per selezionare il colore desiderato. Tenere premuto il tasto ☼ per disattivare la luce.
2. Da unità accesa, premere il tasto ☼ per selezionare la modalità di illuminazione.

SPECIFICHE

Alimentatore: AC100-240V ~ 50/60Hz
Potenza assorbita: 9.0W

BATTERIA RICARICABILE
Tipo di batteria: Batteria Li-Ion 7.4V 1500mAh
Durata massima di utilizzo: circa 5 ore col volume al 50% dopo un ciclo di caricamento completo.
Tempo di ricarica: circa 3 ore.

BLUETOOTH
Versione del Bluetooth: V5.0
Bluetooth: 2.402-2.48GHz
Potenza RF (radiofrequenza) irradiata: -0.698 dBm
Raggio d’azione: fino a 10 metri in spazi aperti (pareti e altre strutture possono influire sul raggio d’azione del dispositivo).

GUIDA ALLA RISOLUZIONE DEI PROBLEMI

Nel caso in cui si notino problemi con l’unità, prima di richiedere assistenza verificare i seguenti punti.

Assenza di alimentazione
• Assicurarsi che l’unità sia collegata a una presa CA.
• Assicurarsi che la batteria sia carica

Audio assente
• Il volume del dispositivo esterno è al minimo; aumentare il volume.
• Il volume dell’altoparlante è impostato sul minimo; aumentare il volume.

Impossibile associare o connettere il dispositivo Bluetooth all’unità
• La funzione Bluetooth sul dispositivo non è stata attivata. Consultare il manuale di istruzioni del proprio dispositivo per dettagli su come attivare la funzione Bluetooth.
• L’unità non è in modalità di associazione. Tenere premuto il tasto ᛒ fino a quando l’indicatore del Bluetooth non lampeggia rapido.
• L’unità è già connessa a un altro dispositivo Bluetooth; disconnettere il dispositivo, quindi riprovare.

MANUTENZIONE CD

Pulizia
ATTENZIONE: Scollegare l’apparecchio dalla fonte di alimentazione prima di pulirlo.
- Servitevi di un panno morbido e asciutto. Spolverate regolarmente le aperture di ventilazione poste sul retro o ai lati dell’apparecchio.
- Il ricorso a solventi oppure a prodotti abrasivi o a base d’alcool rischia di danneggiare l’apparecchio.
- Se un oggetto o un liquido entra nell’apparecchio, scollegate immediatamente l’apparecchio dalla corrente e affidatelo ad un tecnico autorizzato.

Osservazioni sui dischi
* Non utilizzate dischi di forma irregolare (ad esempio ottagonali o a forma di cuore). L’apparecchio potrebbe non funzionare correttamente.
* Non inserite più di un disco nello scomparto.
* Non cercate di aprire il compartimento CD mentre la riproduzione è in corso.
* Non toccate la lente per non provocare un malfunzionamento.
* Se il disco è rigato, sporco o presenta impronte digitali, è possibile che l'apparecchio non funzioni. Prima della riproduzione, pulite il disco con un panno. Pulite delicatamente dal centro verso l'esterno. Non riponete i dischi in luoghi soggetti a temperature elevate o a forte umidità. Potrebbero deformarsi. Terminato l’ascolto, riponete il disco nella sua custodia.

Nota importante
• Estraete il disco dal compartimento se l’apparecchio deve essere trasportato.

AVVERTENZE DI SICUREZZA

CAUTION
RISK OF ELECTRIC SHOCK
DO NOT OPEN

ATTENZIONE: Per ridurre il rischio di scossa elettrica, non smontate l’apparecchio. Questo apparecchio non contiene pezzi riparabili dall’utente. Per ogni riparazione rivolgetevi esclusivamente a tecnici qualificati.

Il simbolo del fulmine con una freccia all’estremità all’interno di un triangolo equilatero avverte l’utente della presenza di una “tensione pericolosa” nell’apparecchio.

Il punto esclamativo inscritto nel triangolo equilatero indica all'utente che nel manuale di istruzioni si trovano importanti avvertenze per l'uso e la manutenzione dell'apparecchio.

Il simbolo di allerta è posto sul retro del dispositivo.

AVVERTENZA: PER EVITARE IL RISCHIO DI INCENDIO O SCOSSA ELETTRICA, NON ESPONETE L’APPARECCHIO ALLA PIOGGIA O ALL’UMIDITÀ.

ATTENZIONE: Emissione di radiazioni laser invisibili quando i dispositivi di sicurezza sono aperti o difettosi.
Questo lettore CD è un prodotto a laser di classe 1. Il contrassegno PRODOTTO LASER DI CLASSE 1 si trova sul retro dell’apparecchio.

CLASS 1 LASER PRODUCT
PRODUCTO LASER CLASE 1
PRODUIT LASER DE CLASSE 1
LASER-PRODUKT DER KLASSE 1

ATTENZIONE
- Utilizzare l’apparecchio in ambienti temperati.
- La targhetta segnaletica si trova nella parte posteriore dell'apparecchio.
- Lasciare uno spazio minimo di 5 cm intorno all’apparecchio per permettere una ventilazione sufficiente.
- Garantire sempre una ventilazione corretta dell’apparecchio e non ostruire i fori di ventilazione con oggetti come giornali, tovaglie, tende, ecc.
- Non collocare nessuna fonte di calore, come una candela accesa, sopra o nei pressi dell’apparecchio.
- Non esporre l’apparecchio all’acqua o all’umidità.
- Non collocare nessun recipiente contenente liquidi, come ad esempio un vaso, nelle vicinanze dell’apparecchio.
- Non gettare le pile nel fuoco! Gettare le pile nel rispetto dell'ambiente.
- Non esporre le pile a fonti di calore eccessivo, come raggi solari, fuoco o fonti di calore analoghe.
- L’adattatore di rete permette di scollegare l’apparecchio. Deve pertanto restare facilmente accessibile durante l’uso. Per mettere del tutto l’apparecchio fuori tensione, scollegate il cavo di alimentazione.
- Per effetto di fenomeni transitori elettrostatici e/o elettrici, è possibile che il prodotto non funzioni correttamente. In tal caso è opportuno reinizializzare l’apparecchio.

Se in futuro si desidera gettare l'apparecchio, ricordare che le apparecchiature elettroniche non devono essere smaltite insieme ai rifiuti domestici. Informarsi su quale sia il centro di riciclaggio più vicino. Per ulteriori dettagli, rivolgersi alle autorità locali o al proprio rivenditore (direttiva sui rifiuti delle apparecchiature elettriche ed elettroniche).

NEW ONE S.A.S
10, Rue de la Mission, 25480 Ecole Valentin, France

CE

NL BLUETOOTH PARTY BOX LUIDSPREKER MET CD-SPELER EN BATTERIJ

BESCHRIJVING VAN HET TOESTEL

1. Diskcompartiment
2. ☼ Knop voor bediening verlichting
3. ⏻ : Om het apparaat aan/uit te zetten
   SOURCE: Voor het selecteren van de modus: Bluetooth, CD, USB, AUX.
4. ▶|| : Spelen/ pauze
   ᛒ : Koppelen met Bluetooth/ Bluetooth-verbinding verbreken
5. |◀◀ : Overslaan/ Zoeken
6. ■ : Afspelen stoppen
7. ▶▶| : Overslaan/ Zoeken
8. ᛒ Bluetooth -indicator
9. ▭ Oplaad-indicator
10. ↻ Herhaal-indicator
11. LED-display
12. ▶|| : Spelen/ pauze -indicator
13. **PROG.**: Programma-indicator
14. Aux in-stekkerbus (3.5mm)
15. ↻ : Om het afspelen te herhalen
    PROG.: Om de afspeelvolgorde te programmeren stereo koppelen
16. USB-poort voor afspelen MP3’s
17. – MASTER◀ + : Om het hoofdvolume in te stellen
18. – MIC◀ + : om het MIC-volume in te stellen
19. Draagbeugel
20. **MIC** INGANG
21. Aansluiting netstroomadapter 9V ⎓ 1A
22. Tweeter
23. Luidspreker

VOEDING

Met de AC adapter
De netstroomadapter gebruikt een netstroom van AC 100V-240V ~ 50/60Hz. De meegeleverde netstroomadapter mag nooit gebruikt worden op een ander type voeding.

Opmerkingen:
• De AC adapter inbegrepen in dit toestel mag alleen met dit toestel gebruikt worden. Nooit gebruiken voor een ander toestel.
• Schakel het toestel uit voor de AC adapter los te maken om schade aan het toestel te voorkomen.
• Als het toestel lange tijd niet gebruikt wordt, verwijdert u de AC adapter uit het stopcontact.
• Gebruik het in de buurt van een makkelijk bereikbaar stopcontact. Doet zich een storing voor, verwijder het contact dan onmiddellijk uit het stopcontact.
• Het moet makkelijk te bedienen blijven en mag tijdens het gebruik niet verstoord worden. Om volledig losgekoppeld te zijn van stroomtoevoer, moet het toestel via de AC adapter volledig uit het stopcontact worden verwijderd.
• Gebruik nooit een beschadigde AC adapter, leg de kabels op een veilige manier vrij van druk of knijpen. Wend u tot een erkende dienstverlener als de kabel beschadigd is.

De ingebouwde batterij gebruiken
Het apparaat is uitgerust met een ingebouwde oplaadbare batterij (lithium-ion). Laad de ingebouwde batterij op voor het eerste gebruik De oplaadindicator licht rood op en schakelt uit nadat de batterij volledig is opgeladen.
Waarschuwingen:
• Herlaad de ingebouwde batterij zodra u deze wilt gaan gebruiken.
• Tijdens het gebruik van de ingebouwde batterij moet de omgevingstemperatuur liggen tussen 5°C en 35°C.
• Om de batterij een zo lang mogelijke levensduur te geven, herlaadt u bij kamertemperatuur.
• De ingebouwde batterij in dit toestelkan een risico vormen op brand of chemische brand bij verkeerd gebruik. Haal de batterij niet uiteen, verwarm niet boven 100°C en verbrand deze niet.
• Stel het toestel niet bloot aan overdreven hitte, zoals zon of vuur.
• Bij het wegwerpen van het toestel, moet rekening worden gehouden met milieuproblemen en de plaatselijke regels en wetten voor het verwerken van deze producten moeten strikt worden nageleefd.
• Als de ingebouwde batterij bijna leeg is, dan verschijnt de melding “Lb” op het display.

OPMERKINGEN:
Om energie te besparen zal het apparaat automatisch naar de standbymodus schakelen wanneer het afspelen het eindpunt heeft bereikt of het volume is ingesteld op een zeer laag niveau en het apparaat niet wordt gebruikt voor een periode van 30 minuten.

HET APPARAAT IN-/UITSCHAKELEN

Druk lang in de standbymodus één keer op ⏻ om het apparaat in te schakelen / om het apparaat uit te schakelen.

FUNCTIE SELECTEREN

De functie (BLUETOOTH/ AUX/ CD/ USB) kan worden geselecteerd door herhaaldelijk op **SOURCE**.

BLUETOOTH-FUNCTIE

De *Bluetooth*® markering en de logo’s zijn geregistreerde handelsmerken die eigendom zijn van Bluetooth SIG, Inc. en het gebruik van deze markeringen door New One S.A.S is onder licentie. Andere handelsmerken en handelsnemen zijn van hun respectieve eigenaars.

Een Bluetooth-apparaat koppelen
1. Druk wanneer het apparaat is ingeschakeld, druk herhaaldelijk op **SOURCE** om de Bluetooth-modus te selecteren. Het display zal voor “bt”. De Bluetooth-indicator knippert om aan te geven dat het apparaat in de koppelmodus staat.
2. Schakel Bluetooth in op het Bluetooth-apparaat en selecteer “M-1820DJ” uit de lijst met apparaten. (Kijk in de handleiding van het apparaat waarmee u verbinding wilt maken voor gedetailleerde instructies.) Als het Bluetooth-apparaat vraagt om een wachtwoord, voer dan “0000” in. Sommige Bluetooth-apparaten zullen u vragen de verbinding te accepteren. Als het apparaat juist is gekoppeld, licht de Bluetooth-indicator ᛒ op en klinkt een spraakmelding.

Tip: Als u uw Bluetooth-luidspreker wilt verbinden met een andere Bluetooth-audioapparaat, dan moet u de verbinding met het huidige apparaat verbreken en de bovenstaande stappen volgen om een nieuwe verbinding op te zetten.
Als het koppelen mislukt, volg dan de volgende stap:
Houd ᛒ ingedrukt tot de Bluetooth-indicator snel knippert om naar de koppelmodus te schakelen. Schakel Bluetooth in op het Bluetooth-apparaat en selecteer “M-1820DJ” uit de lijst met apparaten (zie stap 2 hierboven).

• Op bepaalde apparaten, zoals computers, moet u, zodra er is gekoppeld, het apparaat selecteren in het Bluetooth-menu en de optie “Gebruik als audioapparaat (stereo)” (of een soortgelijke optie) gebruiken.
• De verbinding blijft intact wanneer de luidspreker en/of uw Bluetooth-apparaat buiten het communicatiebereik wordt verplaatst. Er wordt opnieuw een actieve verbinding gemaakt wanneer uw Bluetooth-apparaat terugkeert binnen het bereik.
• Als het apparaat weer wordt ingeschakeld, dan zal het automatisch proberen opnieuw verbinding te maken met het Bluetooth-apparaat waarmee het laatst werd gekoppeld.

Een Bluetooth-apparaat gebruiken
1. Als u verbinding heeft gemaakt met een apparaat (zie voorgaande paragraaf), gebruik dan de bediening op uw Bluetooth-apparaat en wanneer het afspelen wordt gestart, dan zal het geluid uit de luidsprekers van de M-1820DJ klinken.
2. Druk op ▶|| om het afspelen te pauzeren. Druk nogmaals om het afspelen te hervatten.
3. Selecteer de gewenste track met |◀◀ / ▶▶| .
4. Stel het volume in met behulp van – MASTER◀ + . U kunt het volume ook instellen op het apparaat dat is verbonden met de luidspreker.

Hierbij verklaart NEW ONE S.A.S dat deze “MUSE M-1820 DJ” voldoet aan de essentiële eisen en andere relevante bepalingen uit richtlijn 2014/53/EU. De verklaring van conformiteit kan worden geraadpleegd op www.muse-europe.com

STEREO KOPPELEN
Met deze functie is het mogelijk om naar stereosurroundsound te luisteren. De functie vereist twee M-1820DJ Bluetooth-luidsprekers om de Bluetooth-radiokanalen draadloos te scheiden. U moet daarom twee M-1820DJ luidsprekers aanschaffen.
Tips: het wordt aanbevolen ervoor te zorgen dat de afstand tussen de hoofdluidspreker en secundaire luidspreker kleiner is dan 4 meter.

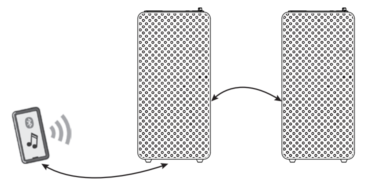

1. Schakel de twee M-1820DJ Bluetooth-luidsprekers in.
2. Druk wanneer beide luidsprekers in de koppelmodus staan op ↻ / **PROG.** op een van de Bluetooth-luidsprekers. Dit wordt de hoofdluidspreker (L-kanaal). De hoofdluidspreker zoekt vervolgens naar de secundaire luidspreker en maakt verbinding met deze luidspreker. De luidsprekers herkennen automatisch het linker- en rechterkanaal.
3. Verbind uw hoofdluidspreker met uw Bluetooth-apparaat (bijv. smartphone).
4. Speel het gewenste nummer af en luister in stereo naar het nummer.
5. Druk op ᛒ op één van beide luidsprekers om het afspelen te pauzeren. Druk nogmaals om het afspelen te hervatten.
6. Houd daarna op ᛒ op de hoofdluidspreker om de stereo koppelen te verbreken.

BEDIENING CD-SPELER

1. Druk wanneer het apparaat is ingeschakeld herhaaldelijk op **SOURCE** om de CD-modus te selecteren. Het display zal voor een paar seconden “Cd” weergeven.
2. Open de CD deur. Plaats een disc met de labelzijde omhoog gericht.
3. Het diskcompartiment te sluiten. (Opmerking: als er geen disc is geplaatst, dan toont het display de melding “nd”).
4. Na een paar seconden zal het totaal aantal tracks voor een paar seconden op het display verschijnen en het afspelen start automatisch. De indicator ▶|| licht op.

WEERGAVE VAN EEN USB-APPARAAT

1. Sluit een USB-apparaat aan op de **USB MP3**-poort van de luidspreker.
2. Druk herhaaldelijk op **SOURCE** om de USB-modus te selecteren. Het display zal voor een paar seconden “US” weergeven en het afspelen start automatisch.
3. Selecteer de gewenste track met |◀◀ / ▶▶| .

Opmerkingen:
- Het totaal aantal MP3-bestanden op het USB-apparaat mag niet groter zijn dan 999.
- Het USB-apparaat mag niet meer dan 99 mappen bevatten.
- Het inlezen van de bestanden duurt een paar seconden of langer, afhankelijk van het aantal MP3-bestanden en mappen op het USB-apparaat.
- Steek niets anders dan USB-randapparatuur in de hiertoe voorziene poort. U riskeert het toestel te beschadigen.
- De USB-poort mag niet rechtstreeks aangesloten worden op een computer: dit kan het toestel beschadigen.
- Er bestaan verschillende USB-sleutels en MP3-spelers op de markt. Wij kunnen niet garanderen dat het toestel compatibel is met alle formaten. Gebruik daarom een andere USB-drager indien uw USB-drager niet werkt.
- Als het tracknummer hoger is dan 99, geeft het apparaat “99” weer op het LED-display.

WEERGAVEMODI (CD/MP3)

Herhalen
Druk herhaaldelijk op de knop ↻ om een herhaalmodus te selecteren, De herhaal-indicator licht op
- Herhaal 1, display toont “r. 1”
- Herhaal map, display toont “r.F”. (Alleen MP3)
- Herhaal alle, display toont “r.A”.
Druk om het herhalen te annuleren herhaaldelijk op ↻ tot het display “r 0” toont en de herhaal-indicator niet langer wordt getoond.

Geprogrammeerd afspelen
1. Druk als het afspelen is gestopt, op **PROG.** Het display geeft een paar seconden “P-” weer, vervolgens “01” (programmageheugennummer) en schakelt daarna naar “01”. (“01” is in dit geval track 01 van het programma) De programma-indicator licht op.
2. Selecteer de gewenste track met |◀◀ / ▶▶| en druk daarna ter bevestiging op **PROG.**.
3. Herhaal de bovenstaande stappen om tot 32 tracks voor CD’s en tot 99 tracks voor MP3’s te programmeren.
4. Druk op ▶|| om het afspelen van het programma te starten.
5. Druk één keer op ■ op de afstandsbediening om het afspelen van het programma te stoppen. Druk nogmaals op ■ om deze functie te annuleren.

GEBRUIK VAN DE HULPINGANG

1. Sluit uw hulpapparaat (bijv. mp3-speler) aan op de **AUX IN** op de bovenkant van de luidspreker (kabel meegeleverd).
2. Druk herhaaldelijk op **SOURCE** om de AUX 2-modus te selecteren. Het display zal voor “AU” weergeven.
3. Start het afspelen van uw hulpbron.
4. Stel het geluidsvolume in op het gewenste niveau.
5. Om het afspelen te stoppen, trekt u de externe audiobron uit de **AUX IN** aansluiting.

ZINGEN MET DE MIC-AANSLUITING

Zing mee met de muziek door een microfoon (niet meegeleverd) aan te sluiten op de **MIC**-aansluiting op het apparaat.
Opmerkingen:
• Draai rechtstreeks aan de knop – MIC◀ + om het volume naar wens in te stellen.
• Als de microfoon in de buurt van de luidspreker wordt gebruikt, dan kan er een huilend effect (akoestische terugkoppeling) optreden. Als dit het geval is, vergroot dan de afstand tot de luidspreker.
Waarschuwing: De microfoon laten vallen of kloppen op de microfoon kan de microfoon permanent beschadigen. Weersta de drang om de microfoon rond te zwaaien aan het snoer.

KLEURLAMP GEBRUIKEN

1. Druk in de standbymodus op ☼ om de kleurlamp in te schakelen, de kleur verandert meerdere keren en er wordt een kleurencyclus doorlopen. Druk nogmaals op de knop om het veranderen van kleur te stoppen, druk herhaaldelijk op de knop om de gewenste kleur te selecteren. Houd ☼ ingedrukt om de lamp uit te schakelen.
2. Druk als het apparaat is ingeschakeld op ☼ om de verlichtingsmodus te selecteren.

TECHNISCHE KENMERKEN

Netstroom: AC100-240V ~ 50/60Hz
Verbruik: 9.0W

OPLAADBARE BATTERIJ
Batterijtype: 7.4V 1500mAh Lithium-ion-batterij
Bedrijfstijd: Ca. 5 uur op 50% volume nadat de batterij volledig is opgeladen
Oplaadtijd: Ca. 3 uur

BLUETOOTH
Bluetooth-versie: V5.0
Bluetooth: 2.402-2.48GHz
RF-vermogen (radiofrequentievermogen): -0.698 dBm
Werkafstand: Tot 10 meter gemeten in een open ruimte (muren en bouwwerken kunnen invloed hebben op het bereik van de luidspreker)

PROBLEMEN OPLOSSEN

Mocht het apparaat een probleem vertonen, probeer dan de volgende stappen uit te voeren voordat u contact opneemt met de klantenservice:

Geen stroom
• Zorg ervoor dat de luidspreker is aangesloten op het lichtnet.
• Zorg ervoor dat de batterij is opgeladen.

Geen geluid – Algemeen
• Het volume van het extern apparaat is ingesteld op het minimale niveau; verhoog het volume.
• Het volume van de M-1820DJ is ingesteld op het minimale niveau; verhoog het volume.

Het Bluetooth-apparaat kan niet koppelen of kan geen verbinding maken met de luidspreker.
• U heeft de Bluetooth-functie van uw apparaat niet ingeschakeld. Raadpleeg de handleiding van uw apparaat om de Bluetooth-functie te activeren.
• Het apparaat staat niet in de koppelmodus. Houd ᛒ ingedrukt tot de Bluetooth-indicator snel knippert.
• Het apparaat is al verbonden met een ander Bluetooth-apparaat; verbreek de verbinding met dat apparaat en probeer het nogmaals.

CD ONDERHOUD

OPGEPAST: Koppel het toestel los van elke voedingsbron vooraleer het schoon te maken.
- Gebruik een propere, zachte, droge doek. Stof de verluchtingsopeningen aan de achterzijde of zijkanten van het toestel regelmatig af.
- Het gebruik van solventen of bijtende middelen op basis van alcohol kan het toestel beschadigen.
- Als een object of een vloeistof in het toestel loopt, koppel het dan meteen los en laat het nakijken door een gekwalificeerd technieker.

Opmerkingen ivm disks
* Gebruik geen disks met een speciale vorm (achthoek, hartvorm, enz.) die het toestel slecht zou doen werken.
* Plaats maar 1 disk in het compartiment.
* Open het compartiment niet tijdens de weergave.
* Raak de lens niet aan om disfunctie van het toestel te vermijden.
* Een disk met krassen, stof of vingerafdrukken kan slecht werken. Gebruik een zachte, droge doek om de disk schoon te maken, vooraleer de disk weer te geven. Doe dit van het midden uit naar de zijkanten toe. Plaats de disks nooit bloot aan vochtigheid of extreme temperaturen om ze niet te vervormen. Plaats uw disks na de weergave opnieuw in hun doosjes.

Belangrijke opmerking
• Haal de disk uit het compartiment als het toestel vervoerd moet worden.

VEILIGHEIDSINSTRUCTIES

CAUTION
RISK OF ELECTRIC SHOCK
DO NOT OPEN

OPGEPAST: Om het risico op elektrische schokken te vermijden, mag u het toestel niet demonteren. Het toestel bevat geen enkel onderdeel dat door de gebruiker zelf kan gerepareerd worden. Contacteer altijd een gekwalificeerde technieker indien een reparatie nodig is.

Het symbool van een zwarte driehoek met daarin een witte bliksemschicht eindigend in een driehoek, waarschuwt de gebruiker dat er een gevaarlijke spanning aanwezig is in het toestel.

Het bovenstaande symbool (zwarte driehoek met daarin een wit uitroepingsteken) waarschuwt de gebruiker dat er belangrijke gebruiksaanwijzingen in verband met het gebruik en het onderhoud ter beschikking zijn in de bijgeleverde handleiding.

De waarschuwingsmarketing zit op de achterkant van het apparaat.

WAARSCHUWING Stel het toestel niet bloot aan vocht of regen om het risico op brand of elektrische schokken te vermijden.

OPGEPAST: ONZICHTBARE LASERSTRALEN WANNEER HET VEILIGHEIDSMECHANISME OPEN OF STUK IS.

Deze cd-speler is geclassificeerd als een KLASSE 1 LASERPRODUCT. De markering KLASSE 1 LASERPRODUCT bevindt zich op de achterkant van het apparaat.

CLASS 1 LASER PRODUCT
PRODUCTO LASER CLASE 1
PRODUIT LASER DE CLASSE 1
LASER-PRODUKT DER KLASSE 1

OPGELET
- Gebruik dit toestel bij een gematigd klimaat.
- Het kenmerkenplaatje bevindt zich aan de achterkant van het toestel.
- Zorg voor een afstand van minimum 5 cm rondom uw toestel voor voldoende ventilatie.
- Zorg voor een juiste ventilatie van het toestel en bedek de ventilatie-openingen niet met voorwerpen zoals dagbladen, tafellakens, gordijnen, enz.
- Plaats geen warmtebron, zoals een brandende kaars, op of in de buurt van het toestel.
- Stel het toestel niet bloot aan waterspatten of vochtigheid.
- Plaats geen voorwerpen met vloeistof, zoals een vaas, op of in de buurt van het toestel.
- Gooi de batterijen niet in het vuur. Respecteer het milieu als u gebruikte batterijen wegwerpt.
- Stel de batterijen niet bloot aan overdreven hitte zoals zonnestralen, vuur of gelijkaardige warmtebronnen.
- Het moet makkelijk te bedienen blijven en mag tijdens het gebruik niet verstoord worden. Om volledig losgekoppeld te zijn van stroomtoevoer, moet het toestel via de AC adapter volledig uit het stopcontact worden verwijderd.
- Onder invloed van tijdelijke elektrostatische en/of elektrische verschijnselen kan het product storingen ondervinden en kan een heropstart nodig blijken.

Indien u dit toestel in de toekomst wilt weggooien, denk er dan aan om het te recyclen via een inzamelpunt voor elektrische huishoudapparaten. Informeer naar het dichtstbijzijnde recyclagecentrum. Voor meer informatie wendt u zich tot de lokale overheden of uw verdeler (richtlijn met betrekking tot Afval afkomstig van elektrische en elektronische apparaten).

NEW ONE S.A.S
10, Rue de la Mission, 25480 Ecole Valentin, France

CE

LOCATION OF CONTROLS

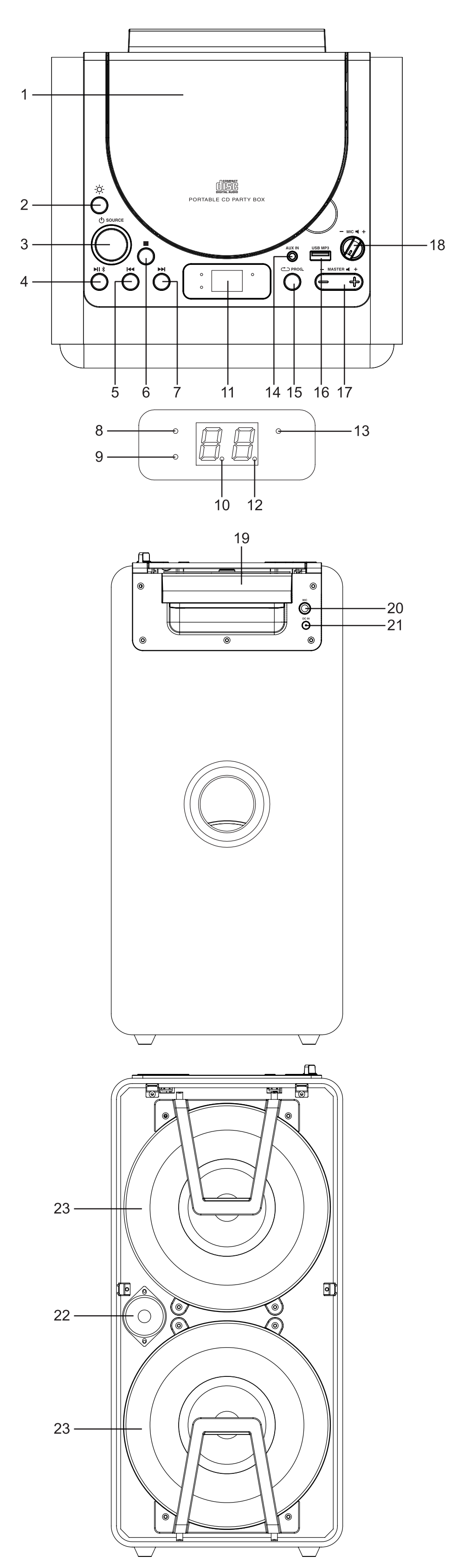

M-1820DJ/IB/V0